Galet 85 x 59,5 LM 61,5 AL 17 Vulkollan avec joint blanc

Références du produit

Reference: 057431835
EAN13: -
UPC: -

Description du produit

GALET DE TRANSPALETTE ET GERBEUR ELECTRIQUE

BANDAGE : Vulkollan® 92° SHORE A avec joint de protection noir
CORPS : En acier obtenu par un tube sans soudures
ROULEMENT A BILLES équipé de joint en plastique blanc

Le bandage Vulkollan® licence Bayer , Desmodur® 15 est le plus **robuste du marché**, il combine les meilleures caractéristiques mécaniques et dynamiques (excellente capacité à supporter les charges). Par conséquent, le Vulkollan® est utilisé dans des **applications aux conditions extrêmes**.

La **protection joint** en plastique blanc est utilisé en par-fils mais aussi en protection contre la poussière et la projection d'eau.

Conforme aux pièces d'origine des constructeurs de transpalette électrique et gerbeur électrique

Excellentes caractéristiques de glissement et d'élasticité, grande résistance à l'usure et au déchirement
Indiquées sur les sols en béton et résine.
Déconseillées sur des terrains de terre battue ou en présence de résidus de travail.
Pas indiquées s'il y a des obstacles, même de petites dimensions

Caractéristiques

Diamètre roue (Ø): 85 mm
Largeur roue (L): 59,5 mm
Charge: 600 Kg
Longueur de moyeu (LM): 61,5 mm
Diamètre de l'alésage: 17 mm
Galet de fourche: oui
Avec roulement à billes et protection spécifique: oui

Images

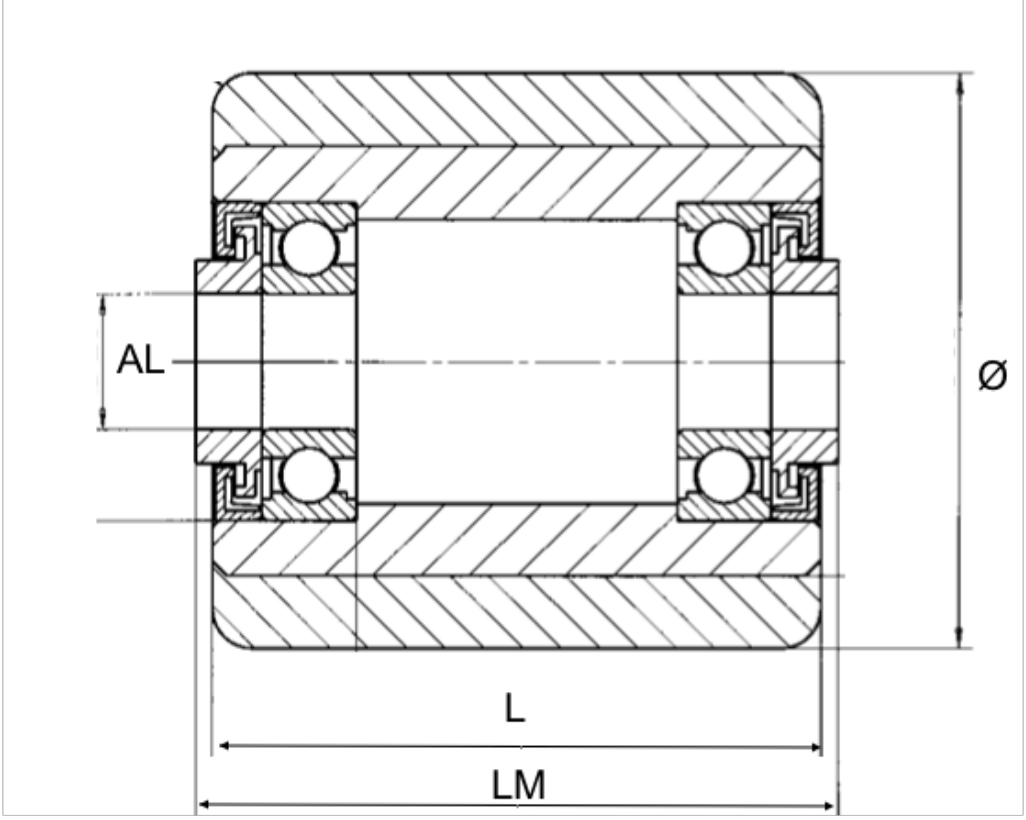

Binder et Jenny - 3 rue Alfred Kastler - 67201 ECKBOLSHEIM - TEL: 03 88 39 21 45
EMAIL: contact@bjmail.fr