Roue de wagonnet 300 x 72 moyeu 90 axe 50 roulement à billes - 9500 Kg

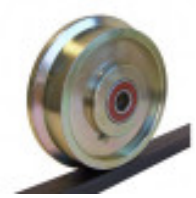

Références du produit

Reference: 0590WAG300060
EAN13: 3700872808892
UPC: -

Description du produit

Les roues de wagonnet appelé également roue à boudin sont utilisées principalement sur des rail. Résistance au roulage extrêmement faible, extrême résistance à l'usure, très grandes capacités de charges statiques et dynamiques.

Caractéristique technique :

ROUE en acier mécanique usinées **acier C45 Zingué** , résiste à des températures entre -25 °C et +120 °C (-30 °C et +300 °C avec variante roulement à billes haute températures, mais réduction de 50% de la capacité de charge)

Ø : 300 mm
G : 345 mm
L : 83 mm
M : 90 mm
B : 72 mm
A : 60 mm

Type de Sol :

Rails ou barre plat suivant la norme DIN 536

Caractéristiques

Diamètre roue (Ø): 300 mm
Largeur roue (L): 72 mm
Charge: 9500 Kg
Matière du bandage: Fonte - Acier
Roue équipée de roulement à billes: oui
Longueur de moyeu (LM): 90 mm
Diamètre de l'alésage: 50 mm

Images

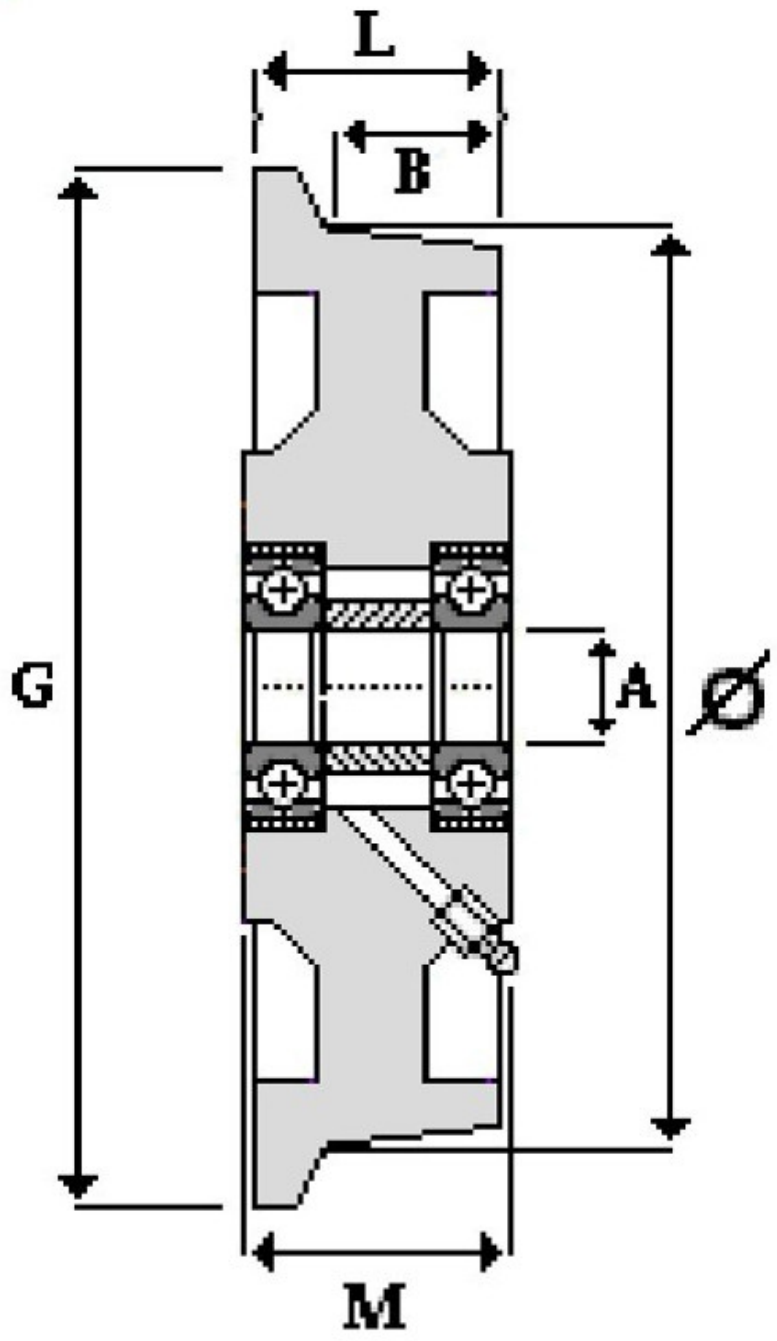
L
B
G
A
Ø
M