Roue de wagonnet 200 x 38 moyeu 60 axe 25 roulement à billes - 2300 Kg

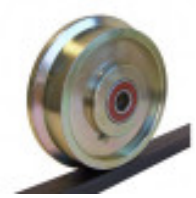

Références du produit

Reference: 0590WAG200A25
EAN13: -
UPC: -

Description du produit

Les roues de wagonnet appelé également roue à boudin sont utilisées principalement sur des rail. Résistance au roulage extrêmement faible, extrême résistance à l'usure, très grandes capacités de charges statiques et dynamiques.

Caractéristique technique :

ROUE en acier mécanique usinées **acier C45 Zingué** , résiste à des températures entre -25 °C et +120 °C (-30 °C et +300 °C avec variante roulement à billes haute températures, mais réduction de 50% de la capacité de charge)

Ø : 200 mm
G : 228 mm
L : 56 mm
M : 60 mm
B : 38 mm
A : 25 mm

Type de Sol :

Rails ou barre plat suivant la norme DIN 536

Caractéristiques

Diamètre roue (Ø): 200 mm
Largeur roue (L): 38 mm
Charge: 2300 Kg
Matière du bandage: Fonte - Acier
Roue équipée de roulement à billes: oui
Longueur de moyeu (LM): 56 mm
Diamètre de l'alésage: 25 mm

Images

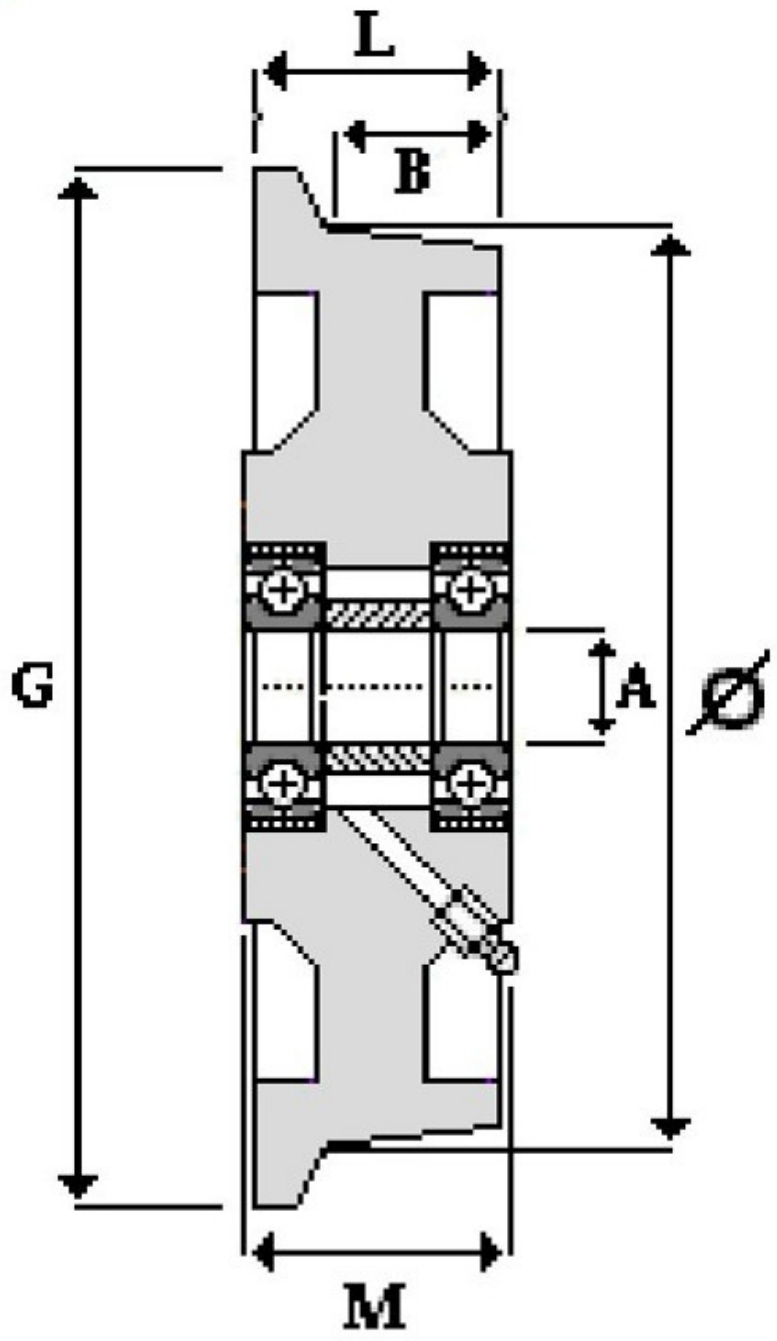
L
B
G
A
Ø
M