Embout taraudé pour tube carré 20x20 - M10

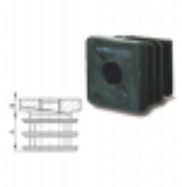

Références du produit

Reference: 0300ETC20M10
EAN13: -
UPC: -

Description du produit

Fixation avec **embout dans un tube carré** pour roulettes à oeil (trou central). Composé d'un bouchon en plastique. taraudage dans la masse . Charge en dynamique (roulant) 10 kg, charge et 30 kg en statique.

Pour définir l' **Embout pour tube carré**, il faut verifier :

- La **dimension du tube exterieur** : 20 x 20 mm
- La place en **hauteur dans le tube** : 18 mm
- **Le diamétre du tarau de l'embout** qui doit etre **identique à l'oeil de la roulette** : M10

Le montage se fait facilement par emboitement de l'**embout dans le tube** à l'aide d'un maillet. Le tube se positionne sur la base de l'embout et le bouchon entre dans le tube. Passer une vis par le dessous de l'oeil de la roulette et serer dans l'insert. Vous devez démonter dans certain cas la roue de sa monture.

Caractéristiques

Fixation à trou central (Ø de l'Oeil): 10 mm
Fixation pour roulettes : Ø10 mm
(A): 5 mm
(B): 18 mm

Images

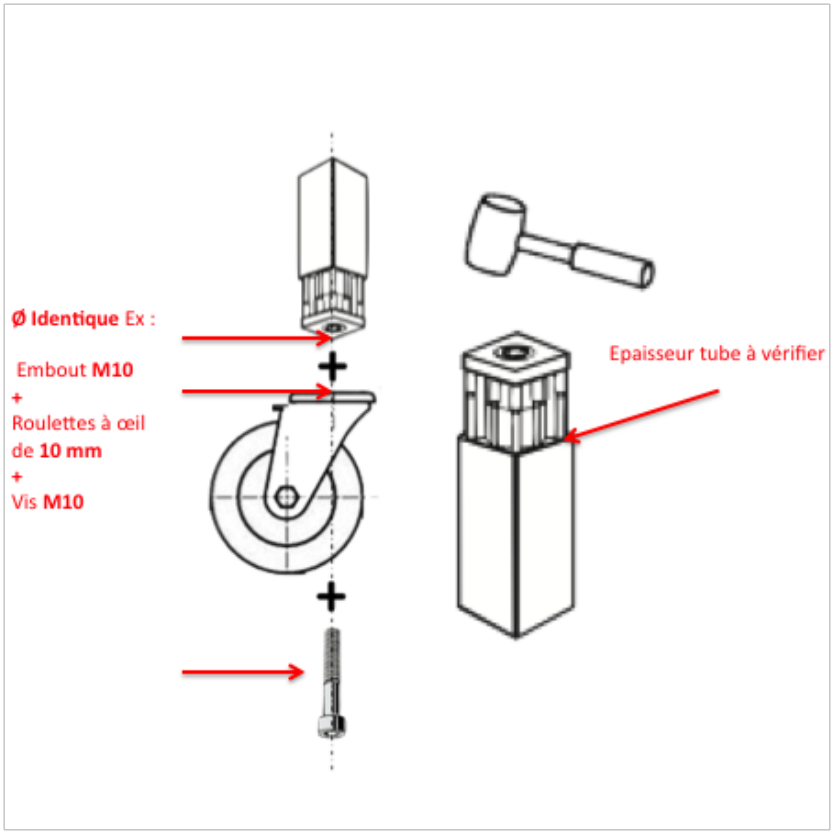
Ø Identique Ex :
Embout M10
+
Roulettes à œil
de 10 mm
+
Vis M10
Epaisseur tube à vérifier