Embout taraudé pour tube carré 16x16 - M8

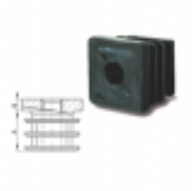

Références du produit

Reference: 0300ETC16M8
EAN13: 0685748899750
UPC: -

Description du produit

Fixation avec **embout dans un tube carré** pour roulettes à oeil (trou central). Composé d'un bouchon en plastique. taraudage dans la masse . Charge en dynamique (roulant) 10 kg, charge et 30 kg en statique.

Pour définir l' **Embout pour tube carré**, il faut verifier :

- La **dimension du tube exterieur** : 16 x 16 mm
- La place en **hauteur dans le tube** : 18 mm
- **Le diamétre du tarau de l'embout** qui doit etre **identique à l'oeil de la roulette** : M8

Le montage se fait facilement par emboitement de l'**embout dans le tube** à l'aide d'un maillet. Le tube se positionne sur la base de l'embout et le bouchon entre dans le tube. Passer une vis par le dessous de l'oeil de la roulette et serer dans l'insert. Vous devez démonter dans certain cas la roue de sa monture.

Caractéristiques

Charge: 10 Kg
Fixation pour roulettes : Ø8 mm
(A): 5 mm
(B): 18 mm

Images

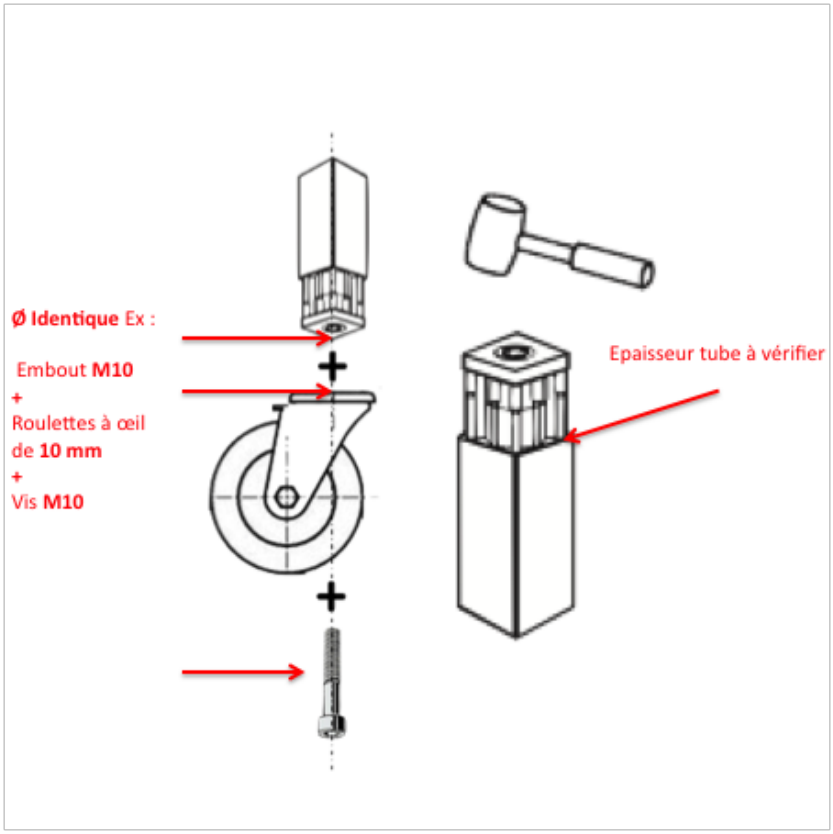
Ø Identique Ex :
Embout M10
+
Roulettes à œil
de 10 mm
+
Vis M10
Epaisseur tube à vérifier