Embout à insert taraudé pour tube carré 30x30 - M8

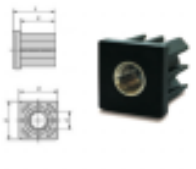

Références du produit

Reference: 0300ETC.INS30M8
EAN13: -
UPC: -

Description du produit

Fixation avec **embout avec insert dans un tube carré** pour roulettes à oeil (trou central). Composé d'un **bouchon** en thermoplastique renforcé de fibre de verre avec un insert taraudé en laiton nickelé. Charge en dynamique (roulant) 100 kg, charge et 500 kg en statique.

Pour définir **l' Embout à insert taraudé pour tube carré**, il faut verifier :

- La **dimension du tube exterieur** : 30 x 30 mm
- La place en **hauteur dans le tube** : 27 mm

- **l'épaisseur du tube** ou l'embout doit etre inseré : de 1,5 a 2 mm (A définir avant d'ajouter au panier)
- **Le diamétre du tarau de l'embout** qui doit etre **identique à l'oeil de la roulette** : M8

Le montage se fait facilement par emboitement de l'**embout dans le tube** à l'aide d'un maillet. Le tube se positionne sur la base de l'embout et le bouchon entre dans le tube. Passer une vis par le dessous de l'oeil de la roulette et serer dans l'insert. Vous devez démonter dans certain cas la roue de sa monture.

Caractéristiques

Charge: 100 Kg

Fixation pour roulettes : Ø8 mm
(A): 8 mm
(B): 60,3 mm
(L): 43 mm
(S): 27 mm

Images

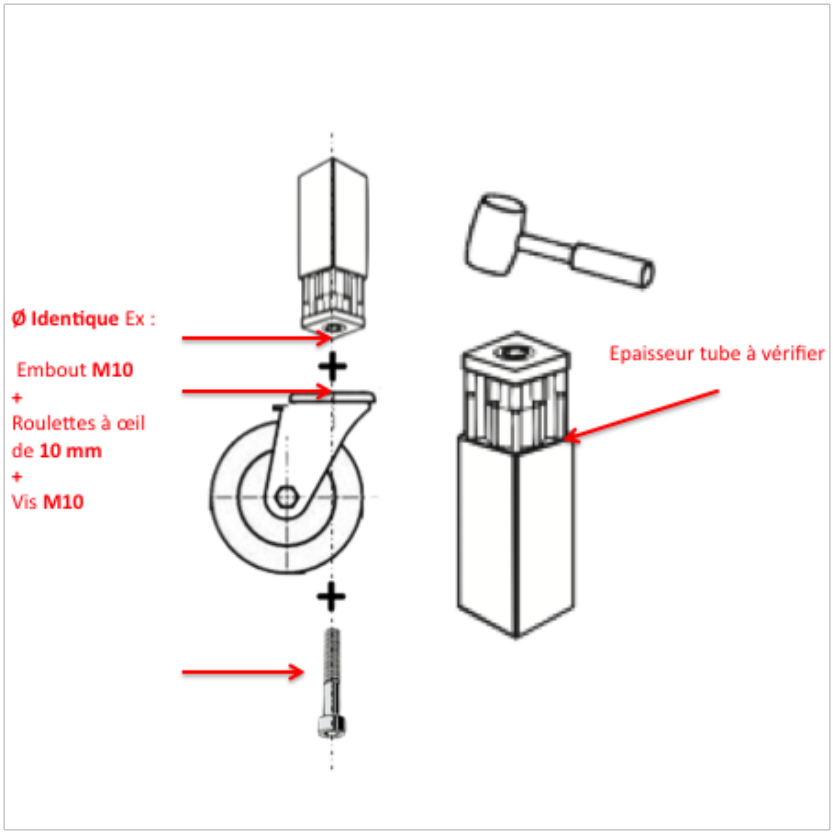
Ø Identique Ex :
Embout M10
+
Roulettes à œil
de 10 mm
+
Vis M10
Epaisseur tube à vérifier