Embout à insert taraudé pour tube rond 48,3 - M12



Références du produit

Reference: 0300ETR.INS48M12
EAN13: -
UPC: -

Description du produit

Fixation avec **embout avec insert dans un tube rond** pour roulettes à oeil (trou central). Composé d'un **bouchon** en thermoplastique renforcé de fibre de verre avec un insert taraudé en laiton nickelé. Charge en dynamique (roulant) 100 kg, charge et 500 kg en statique.

Pour définir **l' Embout à insert taraudé pour tube rond**, il faut verifier :

- Le **diamétre exterieur du tube :** 48,3 mm
- La place en **hauteur dans le tube** : 35 mm,
- **l'épaisseur du tube** ou l'embout doit etre inseré : de 1,5 à 2,5 mm (A définir avant d'ajouter au panier)
- **Le diamétre du tarau de l'embout** qui doit etre **identique à l'oeil de la roulette** : M12

Le montage se fait facilement par emboitement de l'**embout dans le tube** à l'aide d'un maillet. Le tube se positionne sur la base de l'embout et le bouchon entre dans le tube. Passer une vis par le dessous de l'oeil de la roulette et serer dans l'insert. Vous devez démonter dans certain cas la roue de sa monture.

Caractéristiques

Charge: 100 Kg

Fixation pour roulettes : Ø12 mm
(A): 12 mm
(B): 48,3 mm
(L): 43 mm
(S): 27 mm

Images

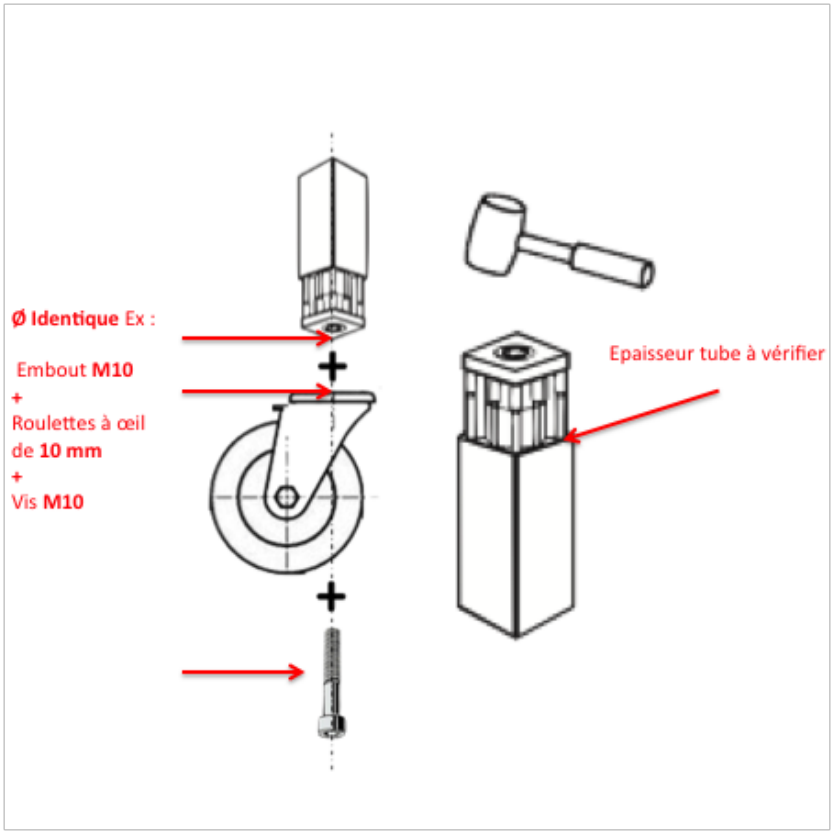
Ø Identique Ex :
Embout M10
+
Roulettes à œil
de 10 mm
+
Vis M10
Epaisseur tube à vérifier