# Roue motrice JUNGHEINRICH 230 x 70 bandage Vulkollan profil Lisse

## Références du produit

Reference: 0563JUN6321059
EAN13: -
UPC: -

## Description du produit

Roue motrice JUNGHEINRICH 230 x 70 (référence constructeur 6321059 )

## Caractéristiques

Diamètre roue (Ø): 343 mm
Largeur roue (L): 114 mm
Roue stabilisatrice: oui
Marque chariot élévateur: JUNGHEINRICH
Fixation de la roue motrice: 7/112/80

## Images

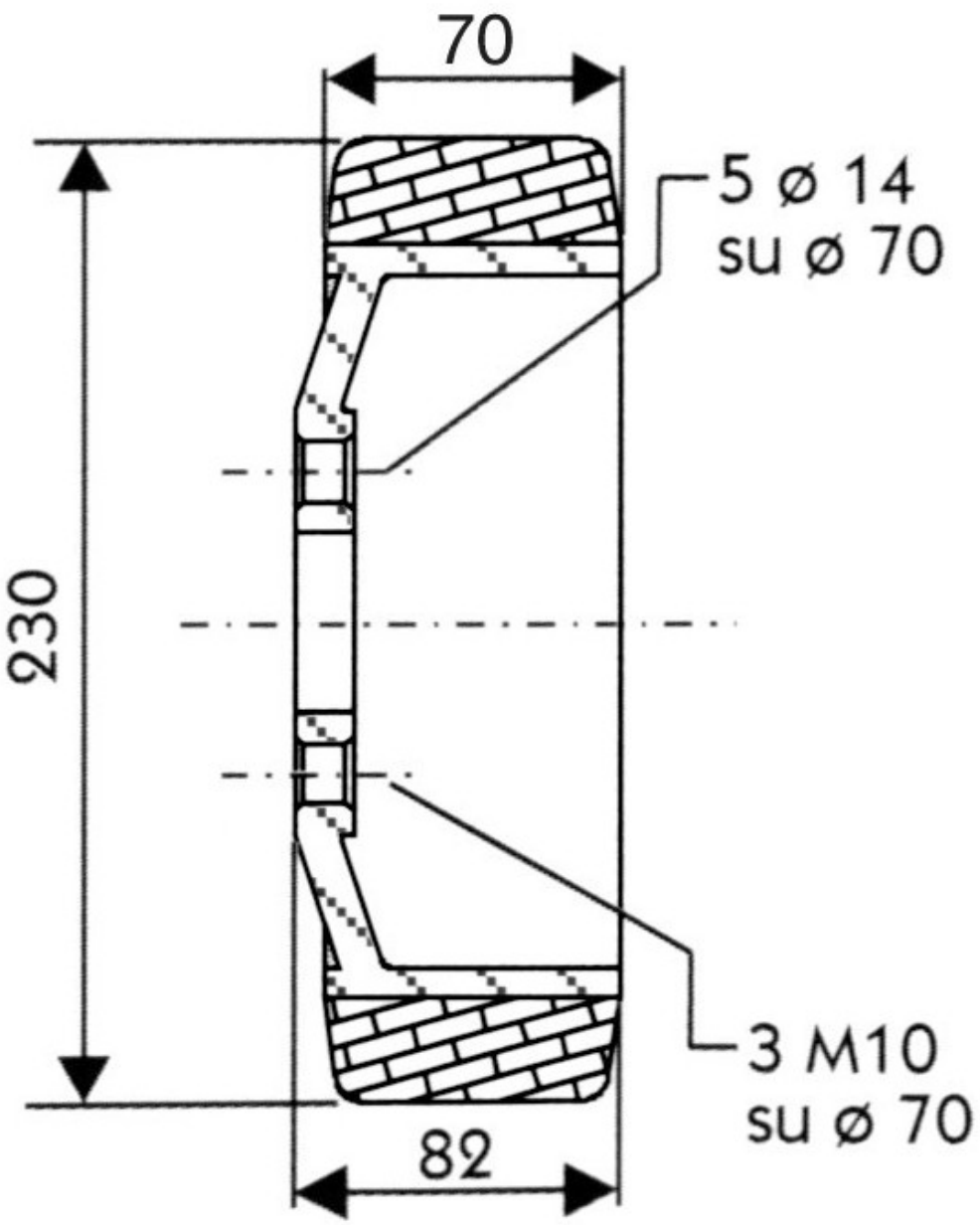
70
5 ø 14
su ø 70
230
3 M10
su ø 70
82