Roue motrice MIC 233 x 85 bandage Polyuréthane profil Cranté

Références du produit

Reference: 0563MIC065698002
EAN13: -
UPC: -

Description du produit

Roue motrice MIC 233 x 85 (référence constructeur 065698002)

Caractéristiques

Diamètre roue (Ø): 230 mm
Largeur roue (L): 75 mm
Roue stabilisatrice: oui
Marque chariot élévateur: STILL
Fixation de la roue motrice: 5/70/45

Images

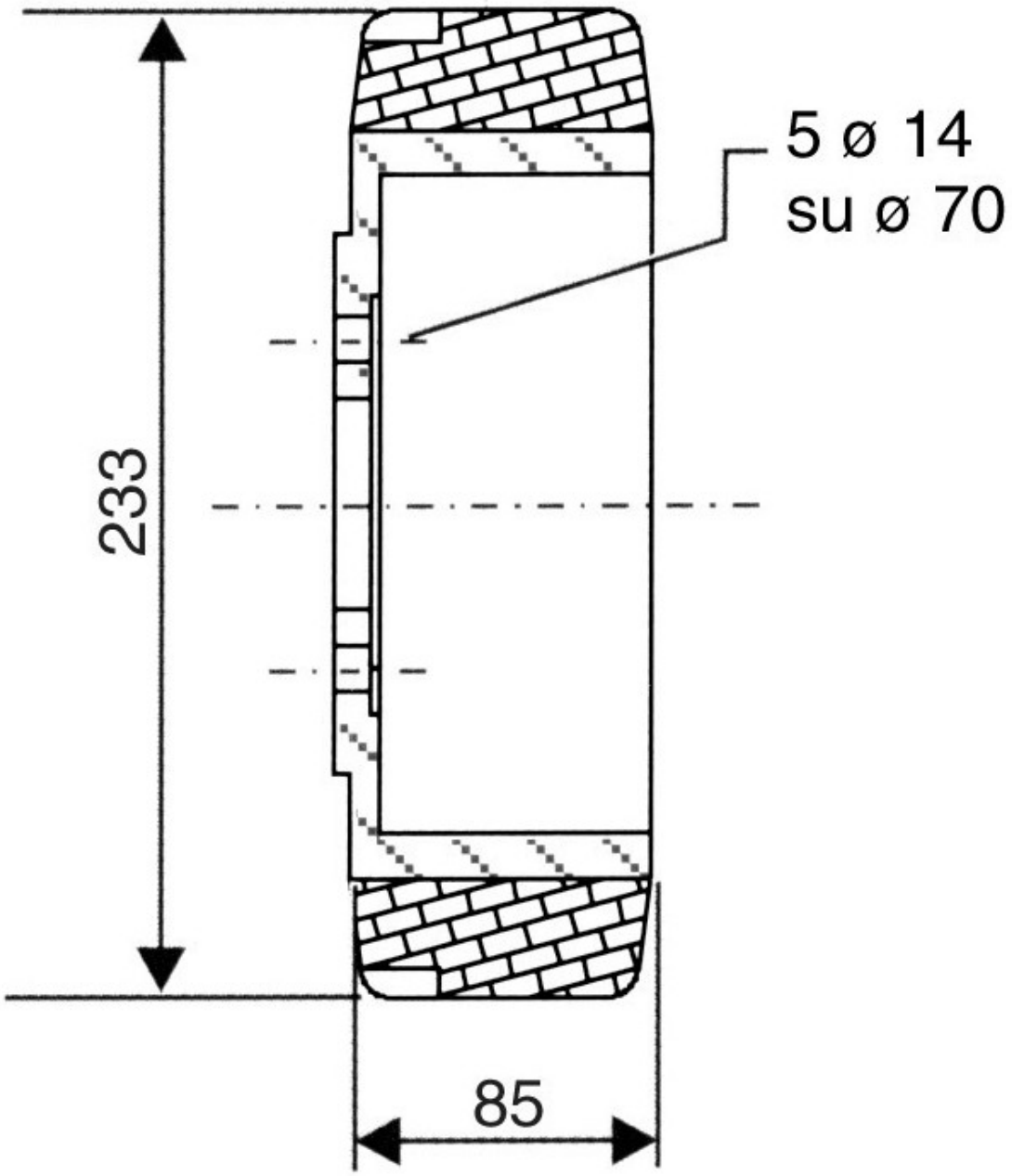
5 ø 14
su ø 70
233
85