Roue motrice JUNGHEINRICH 343 x 114 bandage Vulkollan profil Lisse

Références du produit

Reference: 0563JUN50262633
EAN13: -
UPC: -

Description du produit

Roue motrice JUNGHEINRICH 343 x 114 (référence constructeur 50262633)

Caractéristiques

Diamètre roue (Ø): 343 mm
Largeur roue (L): 114 mm
Roue stabilisatrice: oui
Marque chariot élévateur: JUNGHEINRICH
Fixation de la roue motrice: 7/125/90

Images

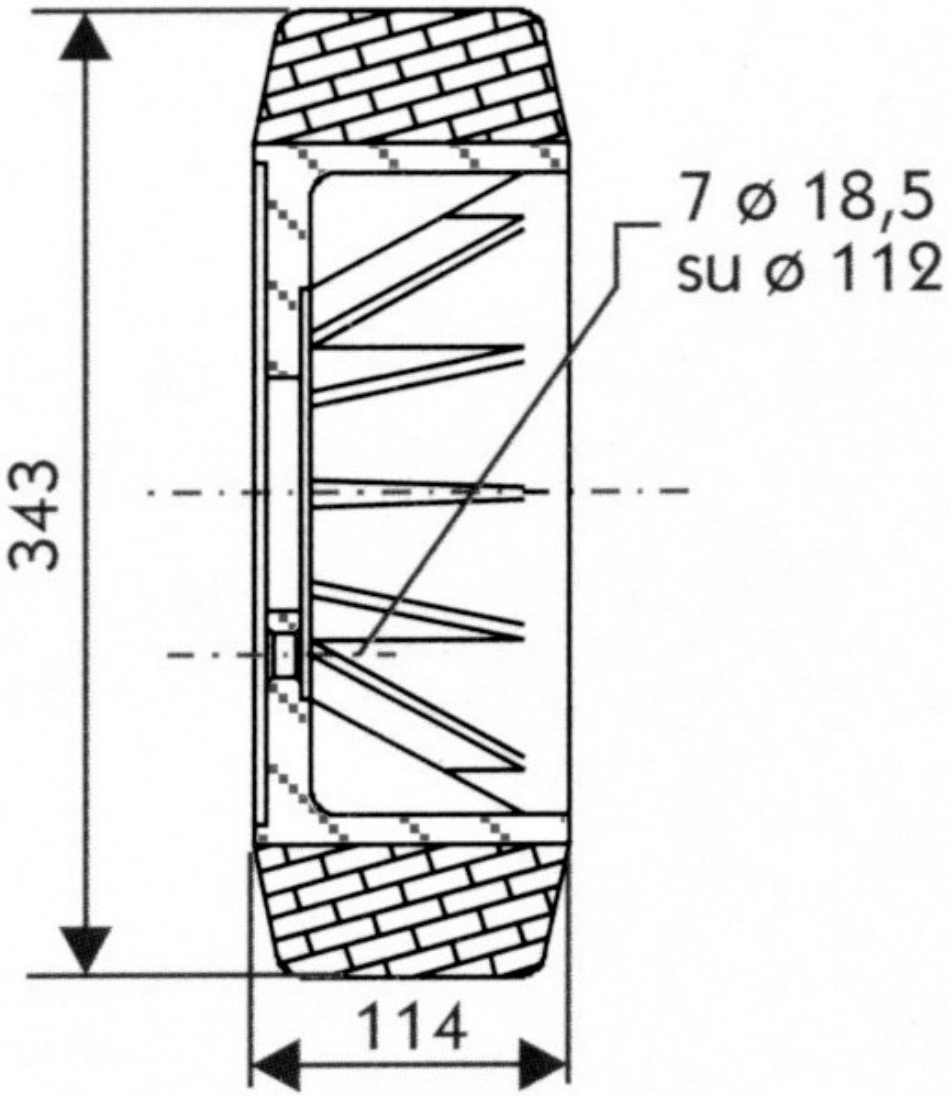
7 ø 18,5
su ø 112
343
114