Roue motrice JUNGHEINRICH 230 x 82 bandage Vulkollan profil Lisse

Références du produit

Reference: 0563JUN6321560
EAN13: -
UPC: -

Description du produit

Roue motrice JUNGHEINRICH 230 x 82 (référence constructeur 6321560)

Caractéristiques

Diamètre roue (Ø): 343 mm
Largeur roue (L): 114 mm
Roue stabilisatrice: oui
Marque chariot élévateur: JUNGHEINRICH
Fixation de la roue motrice: 7/125/90

Images

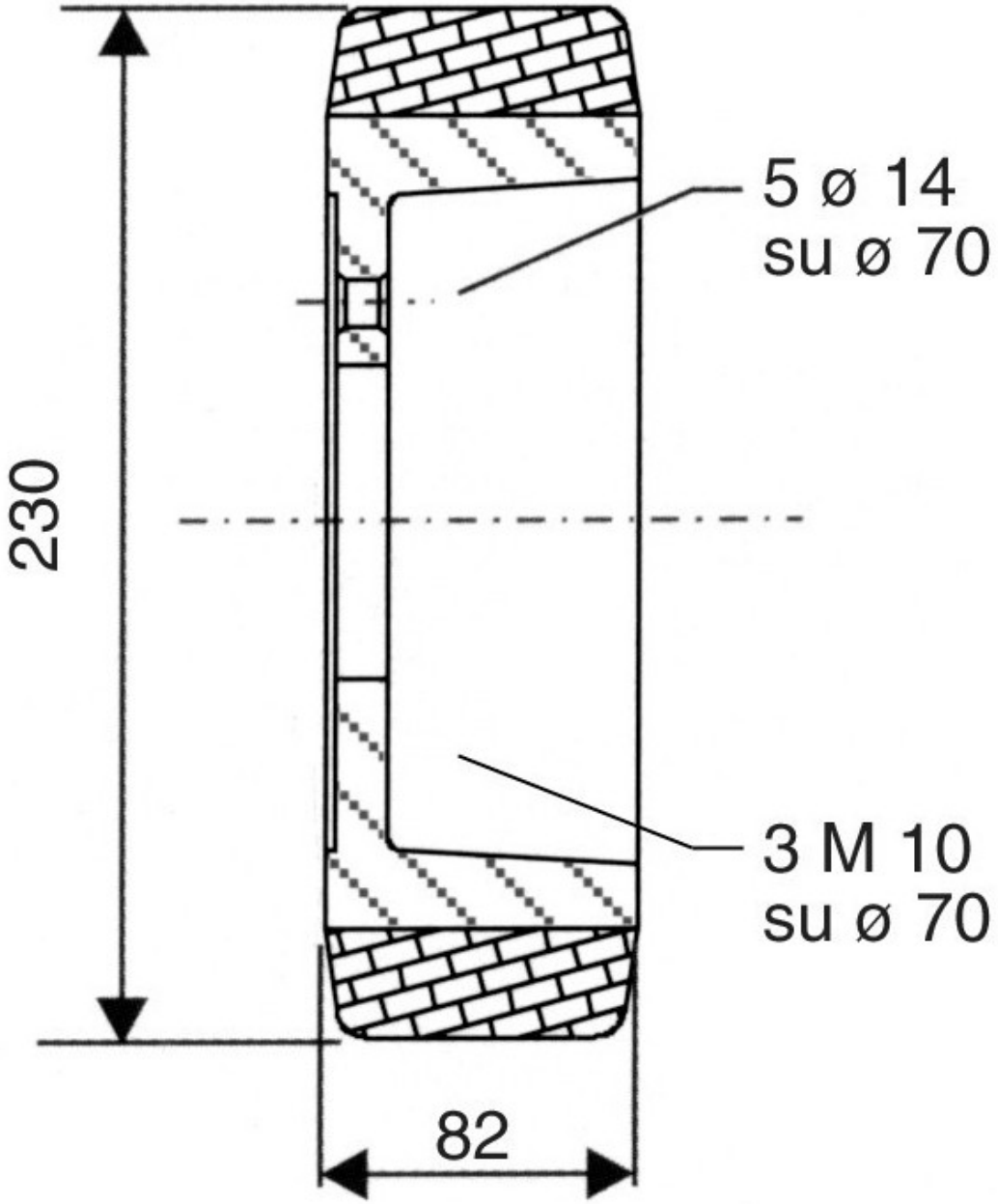
5 ø 14
su ø 70
230
3 M 10
su ø 70
82