Roue motrice FENWICK 230 x 90 bandage Caoutchouc profil Cranté

Références du produit

Reference: 0563FW0039902315
EAN13: -
UPC: -

Description du produit

Roue motrice FENWICK 230 x 90 (référence constructeur 039902315)

Caractéristiques

Diamètre roue (Ø): 230 mm
Largeur roue (L): 90 mm
Roue stabilisatrice: oui
Marque chariot élévateur: FENWICK
Fixation de la roue motrice: 4/95/65

Images

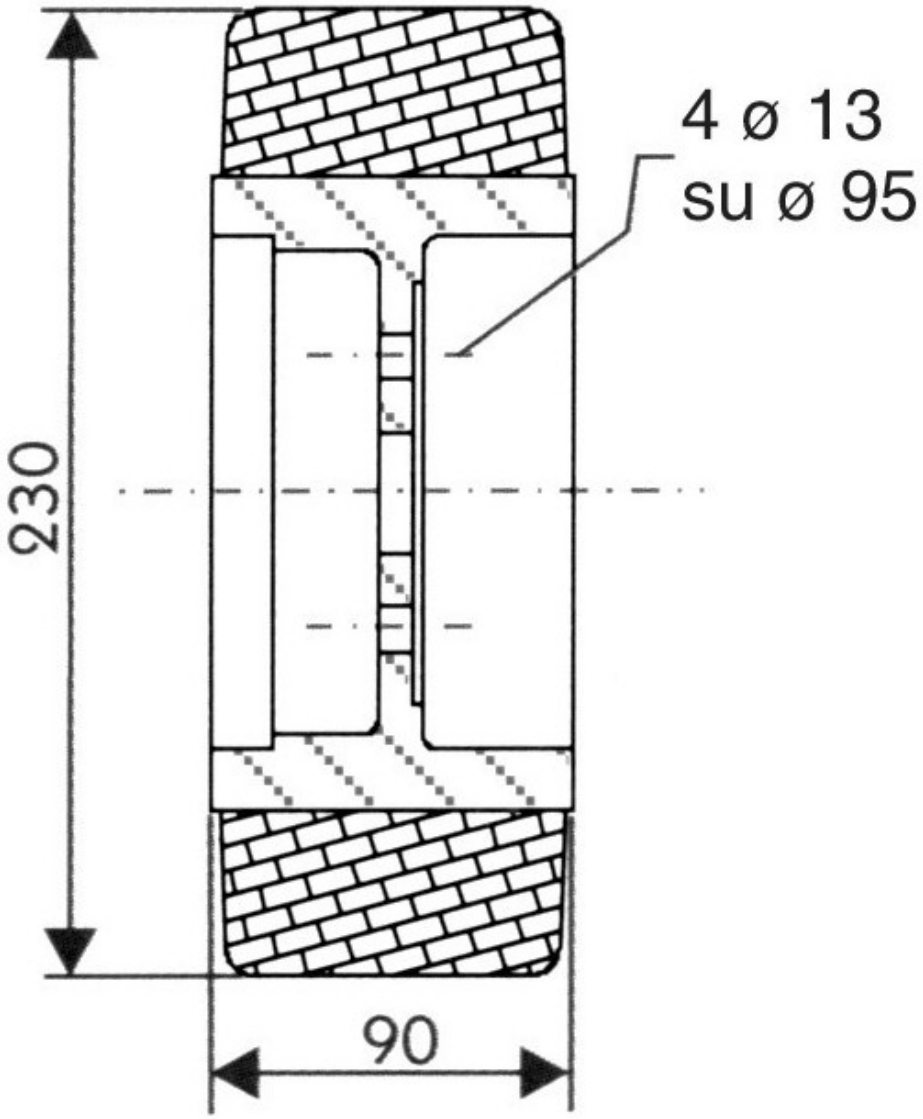
4 ø 13
su ø 95
230
90