Treuil manuel à cable passant aluminium 3,2t

Références du produit

Reference: LEV25607
EAN13: -
UPC: -

Description du produit

Treuil à cable en aluminium. 3,2T Son boitier en aluminium lui confère une incroyable légèreté mais n'enlève rien à sa sureté grâce aux boulons de cisaillement qui assurent une protection contre les surcharges. Livré avec levier, avec ou sans câbles. Le pack de base complet comprends une **longeur de 20m de câble sur touret avec crochet simple et un levier pour la manoeuvre**

Conforme norme de levage - CE

- Appareil pour lever et tracter

- Traction et levage possibles dans toutes les positions

- Appareil portable de faible poids

- Utilisation simple et très sûre

- Limiteur de charge par goupille spéciale

- Mécanique très précise pour la transmission de charge

- Carter en aluminium, machoires et alliage traitées.

- Durée de vie élevéé.

- Longueur de câble illimitée.

Contenu du colis:

- Notice d'utilisation

- Certificat de conformité

- Câble de 20 mètre avec crochet sur touret

- Levier

Contenu du colis:

- Notice d'utilisation

- Certificat de conformité

Caractéristiques

Capacité (kg): 3200

Images

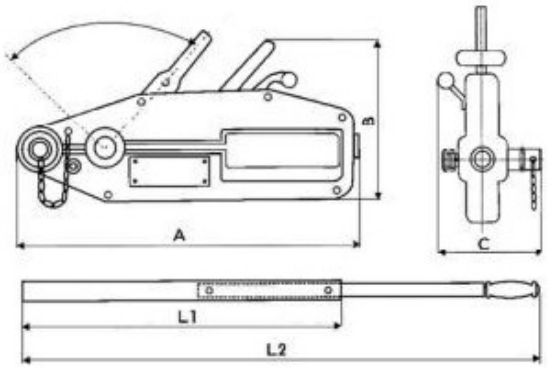
B
A
C
L1
L2

Zug- und Tragfähig-keit Capacity Capacité en levage kg	Hebelkraft bei Vollast Lever force at full load Effort au levier en pleine charge daN	Seil-vorschub je Doppel-hub Rope travel per double stro-ke of lever Course du câble par coup compl. mm	Seil Ø Rope Ø Ø Câble mm	Mindest bruchkraft des Seiles Min. breaking resistance of wirerope Résistance min. du câble kN	Geräte-gewicht Hoist weight Poids de l'appareil ca. approx env. kg	Seil-gewicht je m Weight per m rope Poids par mètre de câble kg
800	34,1	52	8,3	40	6,4	0,25
1600	40	55	11	80	12	0,51
3200	43,8	28	16	160	23	1

Zug- und Tragfähigkeit capacity capacité en levage kg	Hauptabmessungen main dimensions dimensions principales					
	A mm	B mm	C mm	L1 mm	L2 mm	L3 mm
800	426	238	64	-	-	800
1600	545	284	97	692	1200	-
3200	660	325	116	692	1200	-