Douille expansible pour tube rond de 32 à 35 oeil de 10 mm

Références du produit

Reference: 8990428
EAN13: 3700872806188
UPC: -

Description du produit

Fixation avec **douille expansible dans un tube rond** pour roulettes à oeil (trou central).

Composé d’une vis, de deux éléments coniques et d’une pièce en plastique expansible. Le vissage du boulon entraîne l’écartement des coins de la douille qui sont pressés contre la paroi intérieure du tube ce qui permet l’immobilisation en rotation de la douille par rapport à la roulette et rend un desserrage impossible.

Pour définir la **fixation par douille expansible** , il faut verifier le **diamétre intérieur du tube rond entre 32 et 35 mm**, de la place dans le tube en hauteur de 70 mm minimum et le **diamétre de l'oeil (trou central) de la roulettes de 10 mm.**

Pour le montage vous devez démonter dans certain cas la roue de sa monture, passer la vis de la douille expensible par le dessous du trou central et recomposé dans l'ordre la **douille expensible**. Il ne reste plus qu'a serer la vis 6 pans sous la monture.

Caractéristiques

Fixation des roulettes : oui
Fixation pour roulettes : Ø10 mm

Images

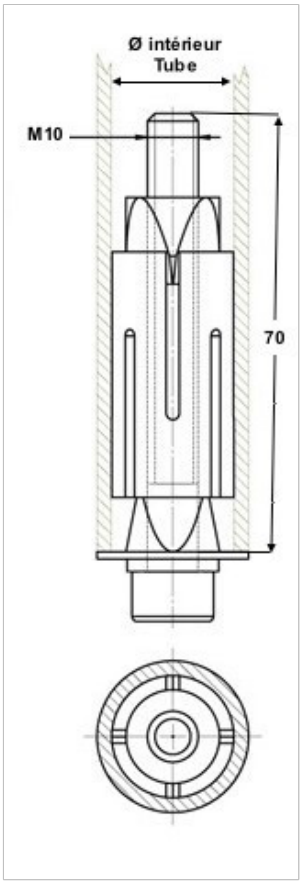
Ø intérieur
Tube
M10
70