# Chariot à avance par chaîne 3t

## Références du produit

Reference: LEV25583
EAN13: -
UPC: -

## Description du produit

**Chariot à poussée manuelle avec avance par chaîne** facile d'utilisation grâce à ses galets munits de roulement à billes. Montage ultra simple, ce dernier est également adaptable sous divers profils. Ce chariot à vis centrale lui donne la possibilité de régler le chariot à la hauteur de fer désirée. **Réglage de 102 à 310mm.**

**Longueur Standard de chaîne: 3M** en option vous pouvez choisir la longueur que vous voulez.

**Conforme norme de levage - CE**

- Anti-chute intégré

- Galets en acier forgé

- Roulement très facile, galets avec roulement à billes

- Montage et opération très facile

- Adaptable pour divers profile de roulement standard

Contenu du colis:

- Notice d'utilisation

- Certificat de conformité

En option (sur demande):

- Chaîne de manoeuvre en inox

- Largeur de fer de 191 - 310mm

## Caractéristiques

Capacité (kg): 3000
Largeur pour fer (mm): 102-190
Garantie: 1

## Images

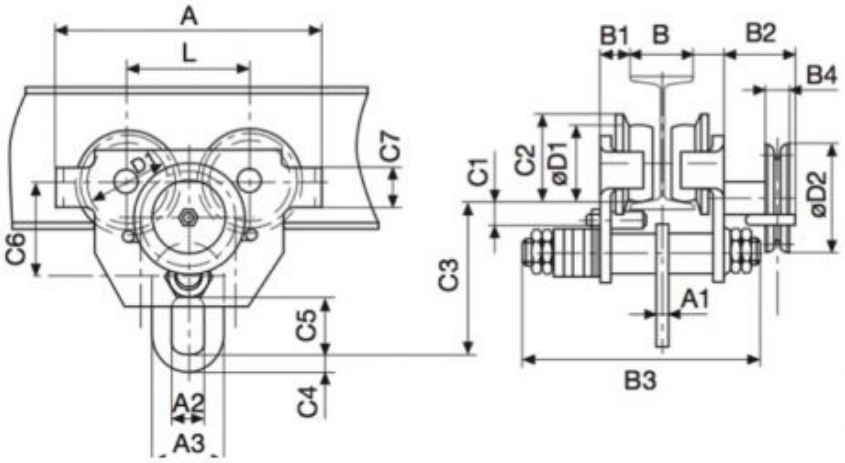


| Trag-fähig-keit<br>capa-city<br>capa-cité<br>kg | Flansch-breite B von – bis<br>flange width B from – to<br>largeur de fer B de – à<br>mm | Last-bolzen<br>load bar<br>traverse<br>Größe size taille | Fahrweg bei Abhaspelung von 30 m Handkette<br>travel distance at 30 m hand chain path<br>translation par déroule-ment de 30 m de chaîne de manoeuvre<br>ca. m approx. m env. m | Hand-kettenzug<br>hand chain pull<br>effort à la chaîne de manoeuvre<br>ca. daN approx. daN env. daN | Gewicht ohne Handkette<br>weight without hand chain<br>poids sans chaîne de manoeuvre<br>ca. kg approx. kg env. kg | Hauptmaße in mm<br>main dimensions in mm<br>dimensions principales en mm | | | | | | | | | | | | | | | | | |
|---|---|---|---|---|---|---|---|---|---|---|---|---|---|---|---|---|---|---|---|---|---|---|---|
| | | | | | | A | A1 | A2 | A3 | B1 | B2 | B3 | B4 | C1 | C2 | C3 | C4 | C5 | C6 | C7 | Ø D1 | Ø D2 | L |
| 1000 | 64 - 190<br>191 - 310 | 1N<br>2N | 9,5 | 6 | 18 | 260 | 12 | 30 | 65 | 24 | 125 | 318 | 28 | 32,5 | 89 | 135 | 15 | 52 | 90 | 35 | 75 | 132 | 118 |
| 2000 | 88 - 190<br>191 - 310 | 1N<br>2N | 10,8 | 11 | 26 | 300 | 16 | 42 | 75 | 26 | 125 | 333 | 28 | 31 | 105 | 161 | 20 | 70 | 110 | 45 | 90 | 132 | 134 |
| 3000 | 102 - 190<br>191 - 310 | 1N<br>2N | 10 | 12 | 41 | 345 | 16 | 45 | 95 | 30 | 145 | 367 | 30 | 35 | 126 | 185 | 25 | 75 | 132 | 60 | 110 | 210 | 152 |
| 5000 | 114 - 185<br>186 - 310 | 1N<br>2N | 8 | 14 | 54 | 395 | 20 | 60 | 120 | 36 | 139 | 368 | 30 | 37 | 138 | 220 | 35 | 95 | 150 | 65 | 120 | 210 | 166 |