Chariot à avance par chaîne 2t

Références du produit

Reference: LEV25581
EAN13: -
UPC: -

Description du produit

Chariot à poussée manuelle avec avance par chaîne facile d'utilisation grâce à ses galets munits de roulement à billes. Montage ultra simple, ce dernier est également adaptable sous divers profils. Ce chariot à vis centrale lui donne la possibilité de régler le chariot à la hauteur de fer désirée. **Réglage de 88 à 190mm.**

Longueur Standard de chaîne: 3M en option vous pouvez choisir la longueur que vous voulez.

Conforme norme de levage - CE

- Anti-chute intégré

- Galets en acier forgé

- Roulement très facile, galets avec roulement à billes

- Montage et opération très facile

- Adaptable pour divers profile de roulement standard

Contenu du colis:

- Notice d'utilisation

- Certificat de conformité

En option (sur demande):

- Chaîne de manoeuvre en inox

- Largeur de fer de 191 - 310mm

Caractéristiques

Capacité (kg): 2000
Largeur pour fer (mm): 88-190
Garantie: 1

Images

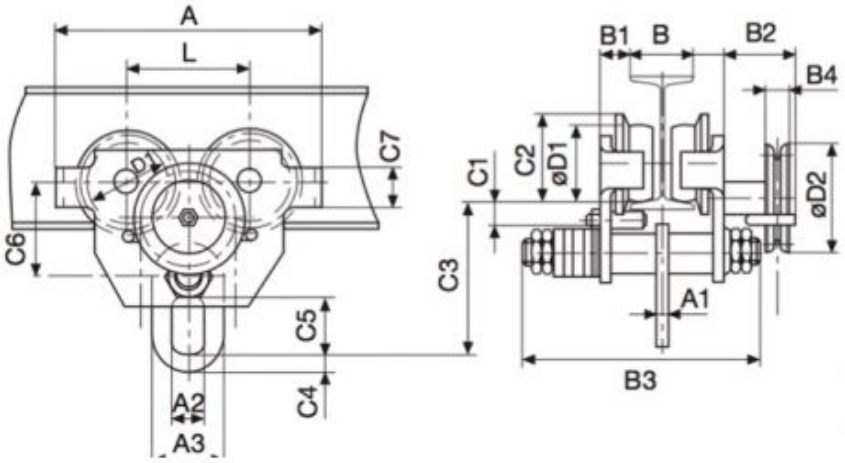

Trag-fähig-keit capa-city capa-cité kg	Flansch-breite B von – bis flange width B from – to largeur de fer B de – à mm	Last-bolzen load bar traverse Größe size taille	Fahrweg bei Abhaspelung von 30 m Handkette travel distance at 30 m hand chain path translation par déroule-ment de 30 m de chaîne de manoeuvre ca. m approx. m env. m	Hand-kettenzug hand chain pull effort à la chaîne de manoeuvre ca. daN approx. daN env. daN	Gewicht ohne Handkette weight without hand chain poids sans chaîne de manoeuvre ca. kg approx. kg env. kg	Hauptmaße in mm main dimensions in mm dimensions principales en mm																	
						A	A1	A2	A3	B1	B2	B3	B4	C1	C2	C3	C4	C5	C6	C7	Ø D1	Ø D2	L
1000	64 - 190 191 - 310	1N 2N	9,5	6	18	260	12	30	65	24	125	318	28	32,5	89	135	15	52	90	35	75	132	118
2000	88 - 190 191 - 310	1N 2N	10,8	11	26	300	16	42	75	26	125	333	28	31	105	161	20	70	110	45	90	132	134
3000	102 - 190 191 - 310	1N 2N	10	12	41	345	16	45	95	30	145	367	30	35	126	185	25	75	132	60	110	210	152
5000	114 - 185 186 - 310	1N 2N	8	14	54	395	20	60	120	36	139	368	30	37	138	220	35	95	150	65	120	210	166