Palan à levier à chaîne en aluminium 500kg 1,5m

Références du produit

Reference: LEV25569
EAN13: -
UPC: -

Description du produit

Palan Manuel à levier ultra léger

Les palans manuels à chaîne sont prévus pour lever des charges mais aussi tirer et tendre des charges

Haute qualité de fabrication, la construction est compacte et robuste (carter en acier)

La chaîne de charge est zinguée suivant la norme EN 818-7T. Les linguets de sécurité sont renforcés pour le crochet de suspension et de charge. De plus un traitement anticorrosion sont fait sur les pièces non peintes.

Conforme norme de levage - CE

Contenu du colis:

- Notice d'utilisation

- Certificat de conformité

Caractéristiques

Capacité (kg): 500
Brin de chaîne: 1
Longueur de chaîne (m): 1,5
Matiere: Aluminium

Images

750 KG

1500 KG

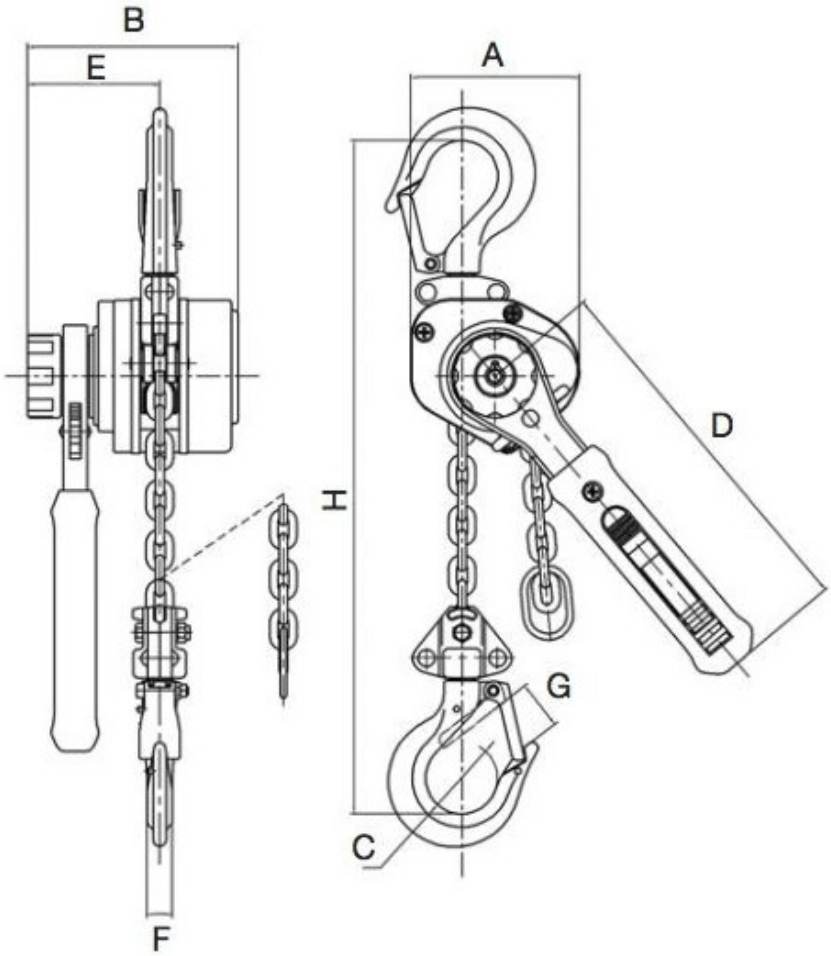
B
E
A
D
H
G
C
F

Tragfähigkeit capacity capacité kg	Kettenstränge chain falls brins de chaîne	Lastkette load chain chaîne de charge mm	kleinstes Hakenmaß low headroom dimension hauteur perdue mm	Hebelkraft lever force effort au levier kg	Gewicht (1) weight (1) poids (1) kg	Gewicht je m Mehrhub weight per m additional lift poids par m de course kg
250	1	3,0 x 9,0	200	20	1,5	0,2
500	1	4,2 x 12,2	250	24	2,2	0,4
750	1	5,0 x 15,0	260	29	3,4	0,6
1500	1	7,1 x 20,1	330	32	5,9	0,8

Tragfähigkeit capacity capacité	Hauptabmessungen in mm main dimensions in mm dimensions principales en mm							
kg	A	B	C	D	E	F	G	H
250	68	87	32	140	55,5	11	21	200
500	81	100,5	34,5	180	62,5	12	24,5	250
750	92	105	35,5	180	64	14	28,5	260
1500	109	122	42,5	220	68,5	21,5	35	330