Réa acier sur bague bronze pour câbles CMU:8t pour ØC câble: 24-28mm



Références du produit

Reference: LEV27216
EAN13: -
UPC: -

Description du produit

Caractéristiques

Ø-câble-chaîne-touret-(mm): 24-28
Diamètre extérieur (ØA) : 400
Diamètre fond de gorge (ØB) : 344
Largueur (E): 50
CMU (kg): 8000
Diamètre de l'alésage (ØF): 60

Images

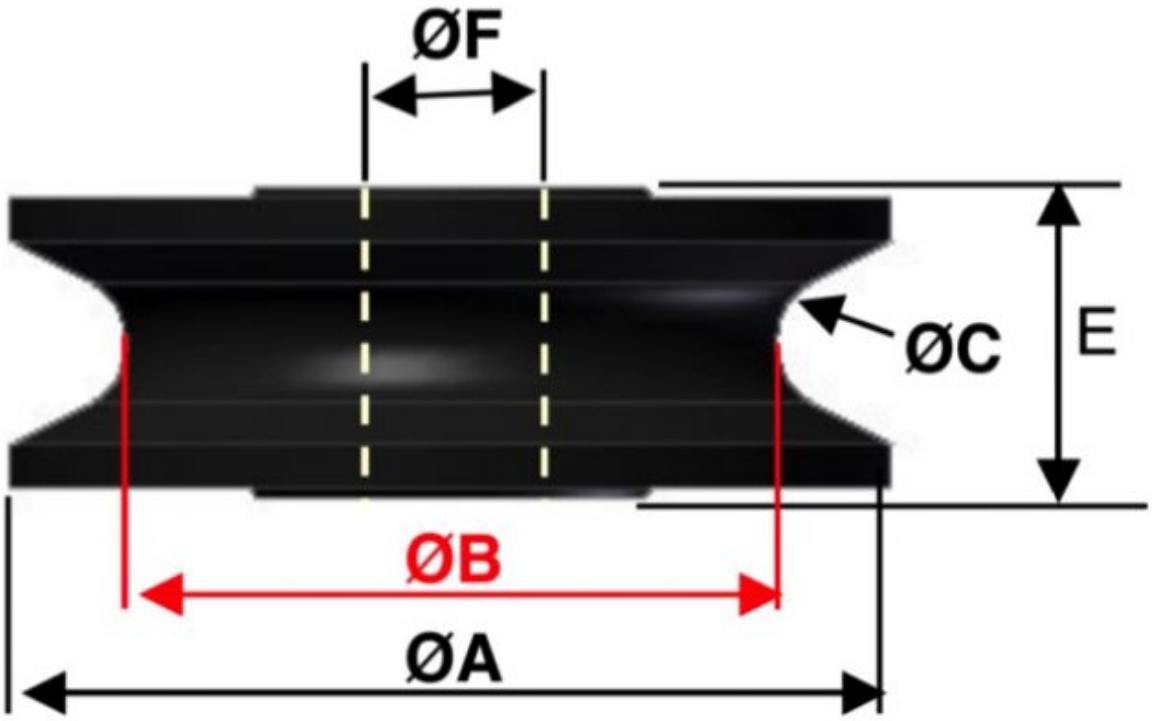
ØF
ØC
E
ØB
ØA