Réa acier sur bague bronze pour câbles CMU:6t pour ØC câble: 22-24mm



Références du produit

Reference: LEV27215
EAN13: -
UPC: -

Description du produit

Caractéristiques

Ø-câble-chaîne-touret-(mm): 22-24
Diamètre extérieur (ØA) : 350
Diamètre fond de gorge (ØB) : 290
Largueur (E): 45
CMU (kg): 6000
Diamètre de l'alésage (ØF): 50

Images

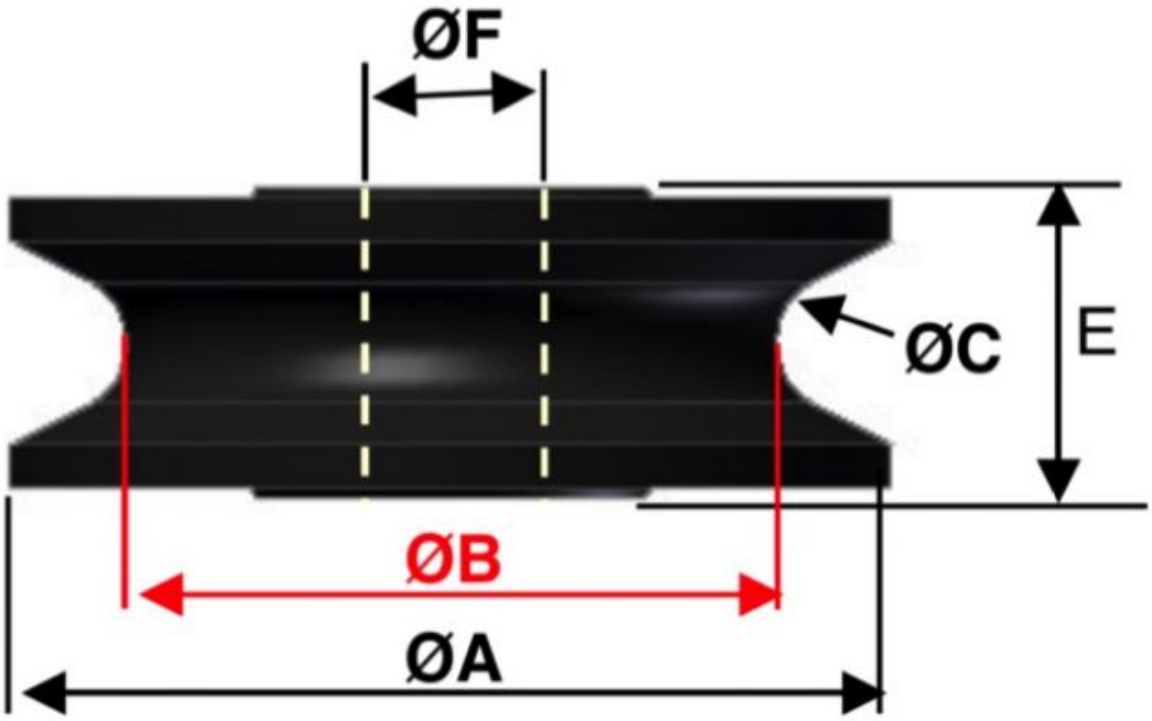
ØF
ØC
E
ØB
ØA