Réa acier sur bague bronze pour câbles CMU:1,2t pour ØC câble: 5-8mm



Références du produit

Reference: LEV27199
EAN13: -
UPC: -

Description du produit

Caractéristiques

Ø-câble-chaîne-touret-(mm): 5-8
Diamètre extérieur (ØA) : 80
Diamètre fond de gorge (ØB) : 65
Largueur (E): 22
CMU (kg): 1000
Diamètre de l'alésage (ØF): 12

Images

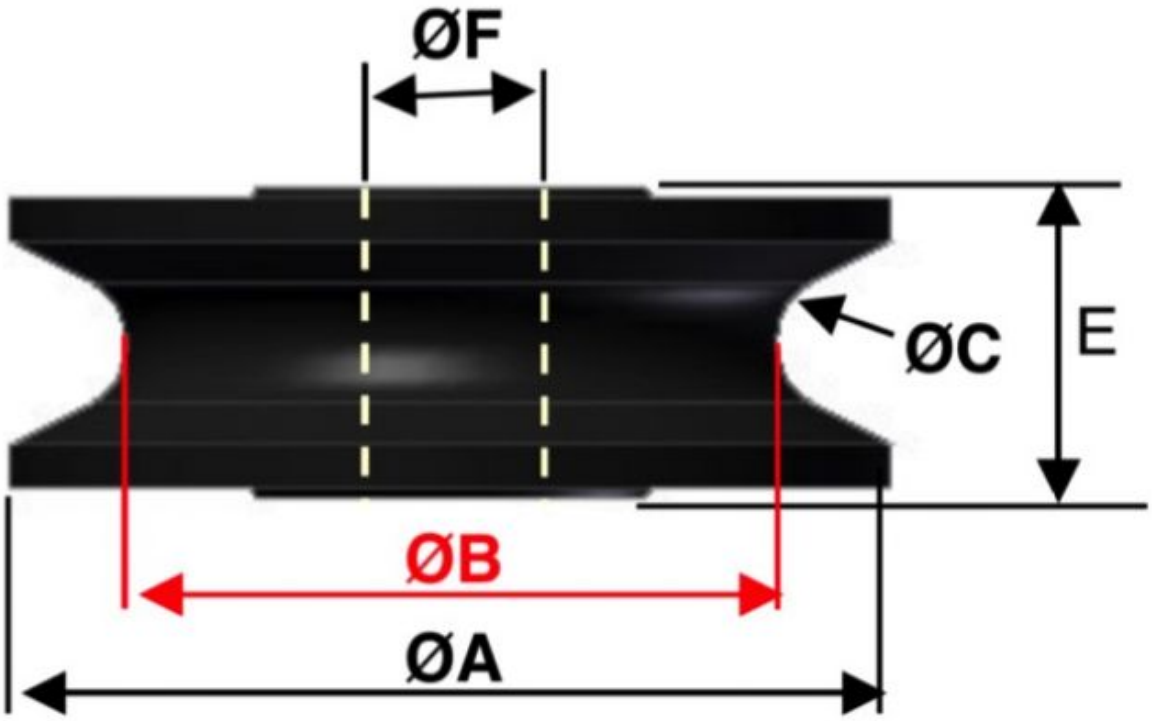
ØF
ØC
E
ØB
ØA