Pince à bordures de trottoir TRACTEL BX12 1000 CMU:120kg Prise: 1000mm

Références du produit

Reference: LEV27063
EAN13: -
UPC: -

Description du produit

Pince pour bordures de trottoir de 1 m BX12 avec poignées - Capacité 120 kg La pince BX01 est conçue pour la manutention et la pose de bordures de trottoir normalisées de longueur 1 m. Elle est équipée de deux poignées. Capacité 120 kg. Largeur de prise 1 m. Les mors doivent être exempts de graisse ou dhuile. Ne pas lever de pièces grasses ou huilées. En utilisation manuelle, les opérateurs doivent effectuer le levage simultanément. Température dutilisation : -20° à +100°C. Ne pas soulever déléments ayant une longueur différente de 1 mètre avec une tolérance de plus ou moins 10 mm. Poids 9 kg.

Caractéristiques

Prise (mm): 1000
CMU (kg): 120

Images

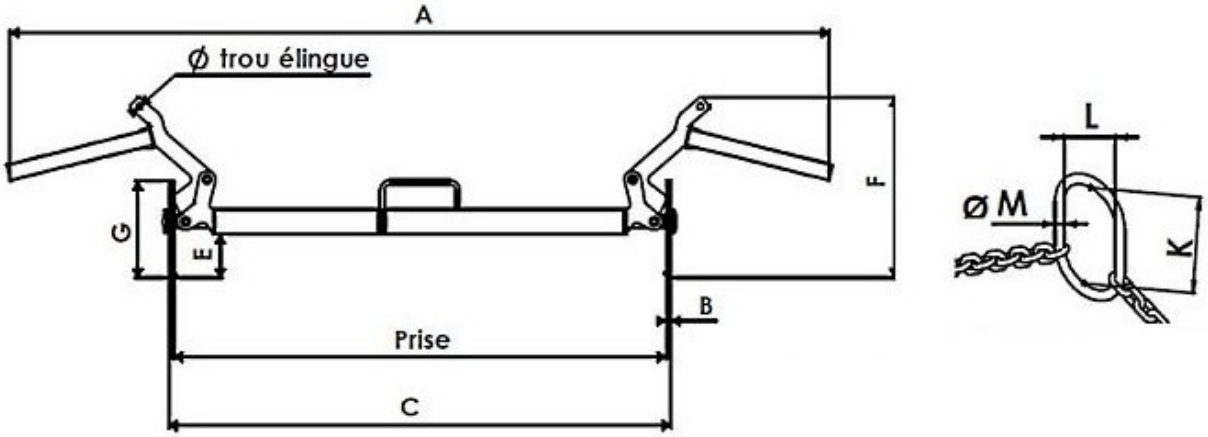

CMU kg	Prise		A maxi	B	Ø trou	L élingue chaîne	C		E		F		G	H	I	J	K	L	Ø M	Poids kg
	mini	maxi					mini	maxi	mini	maxi	mini	maxi								
120	1000		1685	10	12	660	1024		89		370		195	70	X	X	X	X	X	8,5
120	Elingue chaîne 2 brins pour pince BX12/ L=660 mm/ Ø 6 mm / classe 8 munie de manilles HR 0,75 t																110	60	13	2
100	1000		1731	10	X	X	1024		89		440		195	70	X	X	X	X	X	13,5