Treuil électrique "TRACTEL TR30S" Triphasé portable avec boite à boutons brochable CMU:300kg

Références du produit

Reference: LEV26949
EAN13: -
UPC: -

Description du produit

Treuil maniable et léger - robuste et puissant pour travailler sans limite de hauteur CMU:300-500kg- commande par boite à boutons brochable (non livrée avec l'appareil). Type: Monophasé ou triphasé. Livré en carton. Le câble acier n'est pas compris dans le prix du treuil.

Caractéristiques

Ø-câble-chaîne-touret-(mm): 6
Vitesse de levage (m par min): 13
CMU (kg): 300
Alimentation: Triphasé

Images

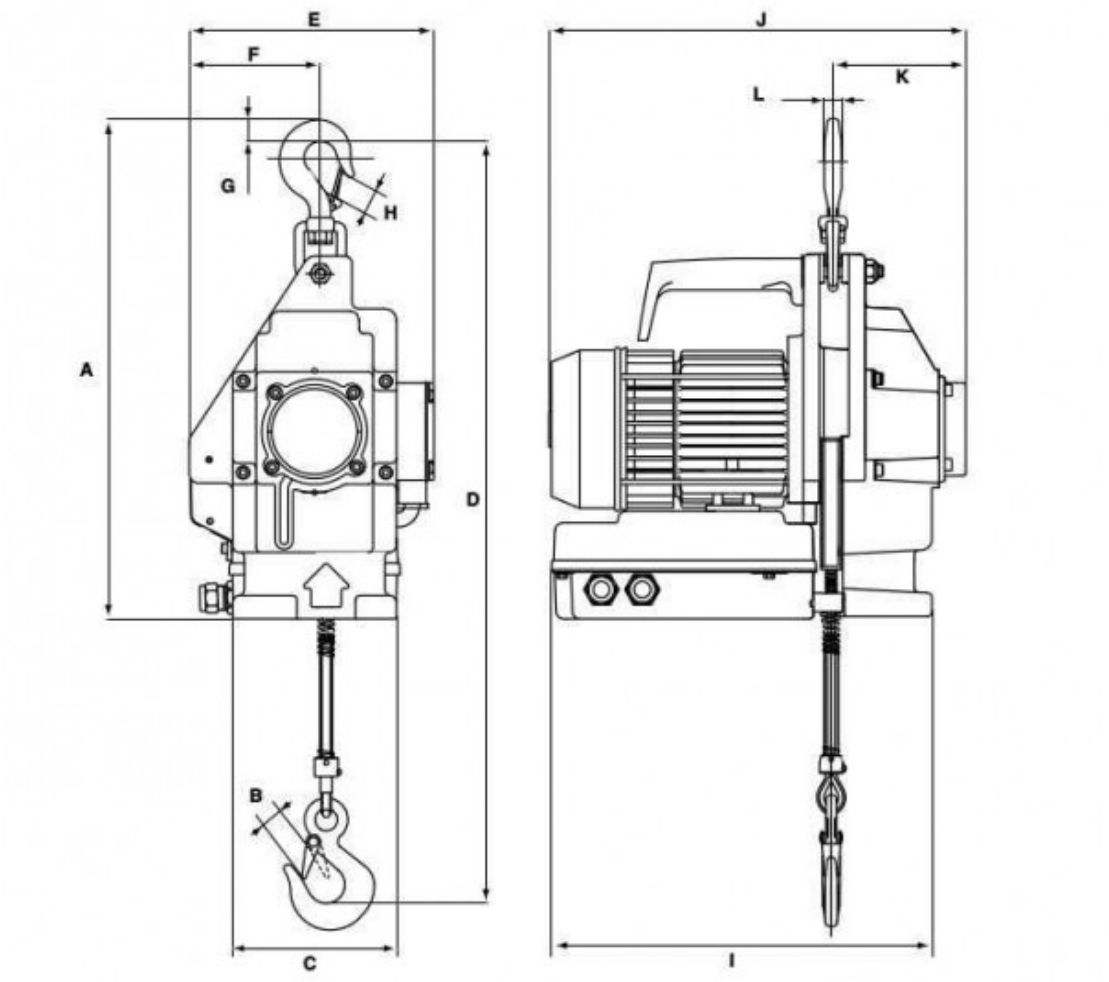

Modèle	C.M.U.		Vitesse		Dimensions mm												Poids
Model	W.L.L.		Speed		Dimensions mm												Weight
	Direct / Direct kg	Moufle/ Sheaved kg	Direct / Direct m/min	Moufle/ Sheaved m/min	A	B	C	D	E	F	G	H	I	J	K	L	kg
TR10	100	200	15	7,5	427	20	140	631	209	112	20	20	324	356	114	15	20
TR30	300	600	5	2,5	427	20	140	631	209	112	20	20	324	356	114	15	20

Ø câble
Ø wire rope
6,5 mm

Motorisation 1 phase
Power supply 1 phase
115 V - 230 V

Commande en tension directe / Direct controls

I.P. 55