Monture inox (galets inox montés sur roulements à billes inox, vis d'accrochage M12) (pour portes de 200 kg maxi)

Références du produit

Reference: 9232XSA4
EAN13: -
UPC: -

Description du produit

Caractéristiques

Images

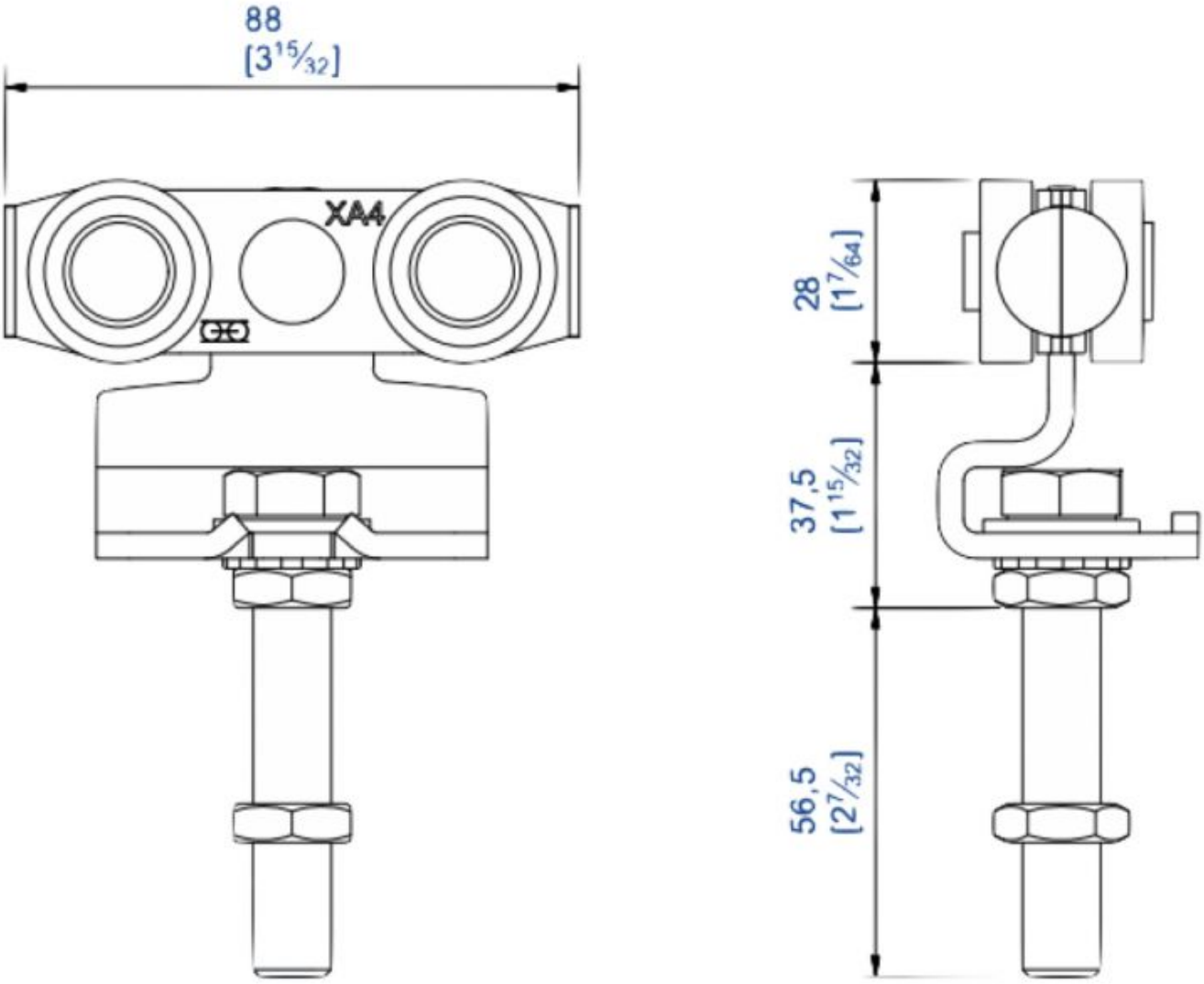
88
[3 15/32]
XA4
28
[1 7/64]
37,5
[1 15/32]
56,5
[2 7/32]