Chariot équipé de galets acier montés sur roulements à billes pour rail 50 x 40 (capacité/chariot 50 kg)

Références du produit

Reference: 2456
EAN13: -
UPC: -

Description du produit

Caractéristiques

Images

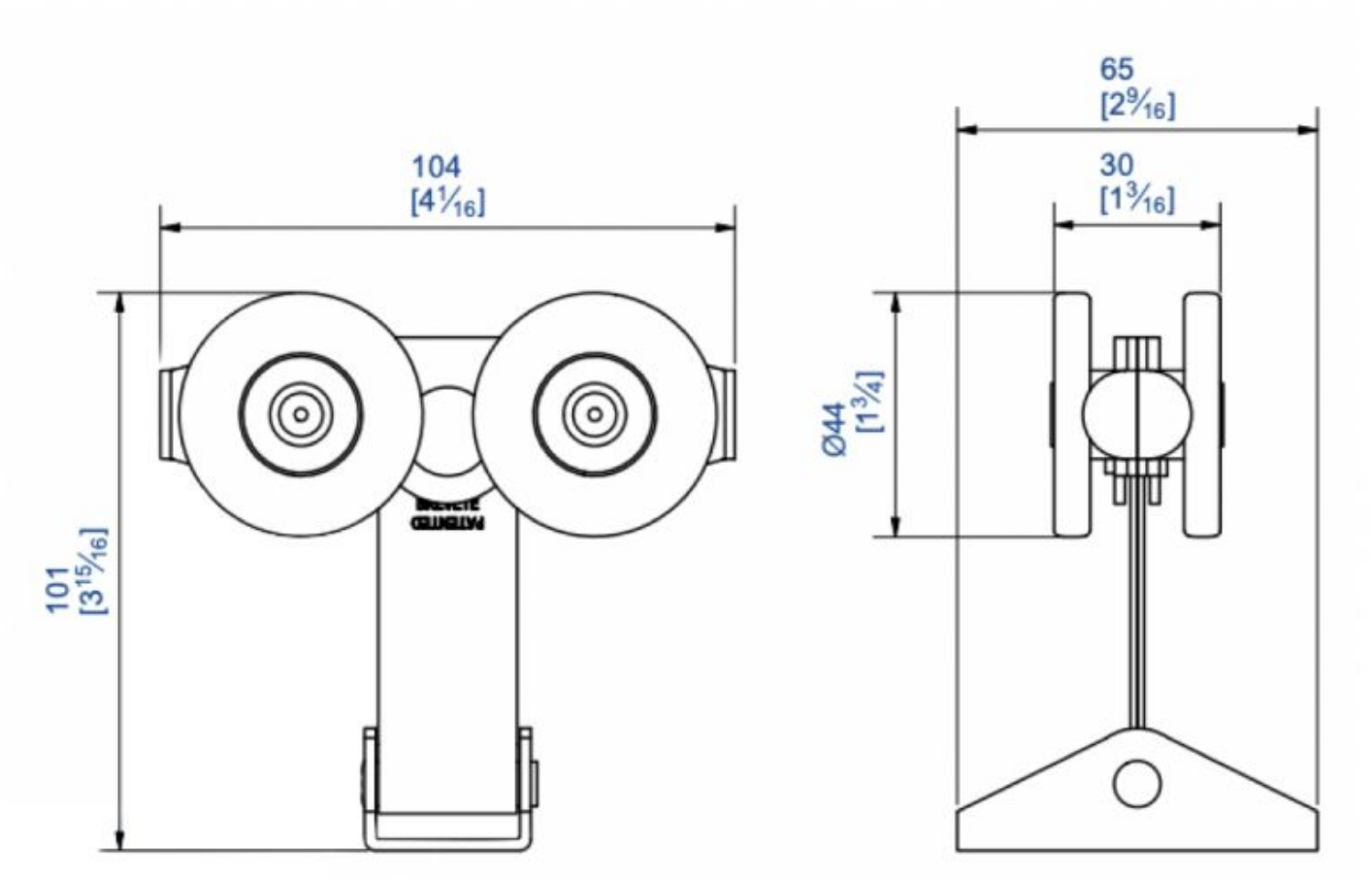
104
[4 1/16]
101
[3 15/16]
65
[2 9/16]
30
[1 3/16]
Ø44
[1 3/4]