Chariot d'entrainement équipé de galets acier montés sur roulements à billes - câble 70 x 20 maxi (capacité/chariot 50 kg)

Références du produit

Reference: 2453P
EAN13: -
UPC: -

Description du produit

Caractéristiques

Images

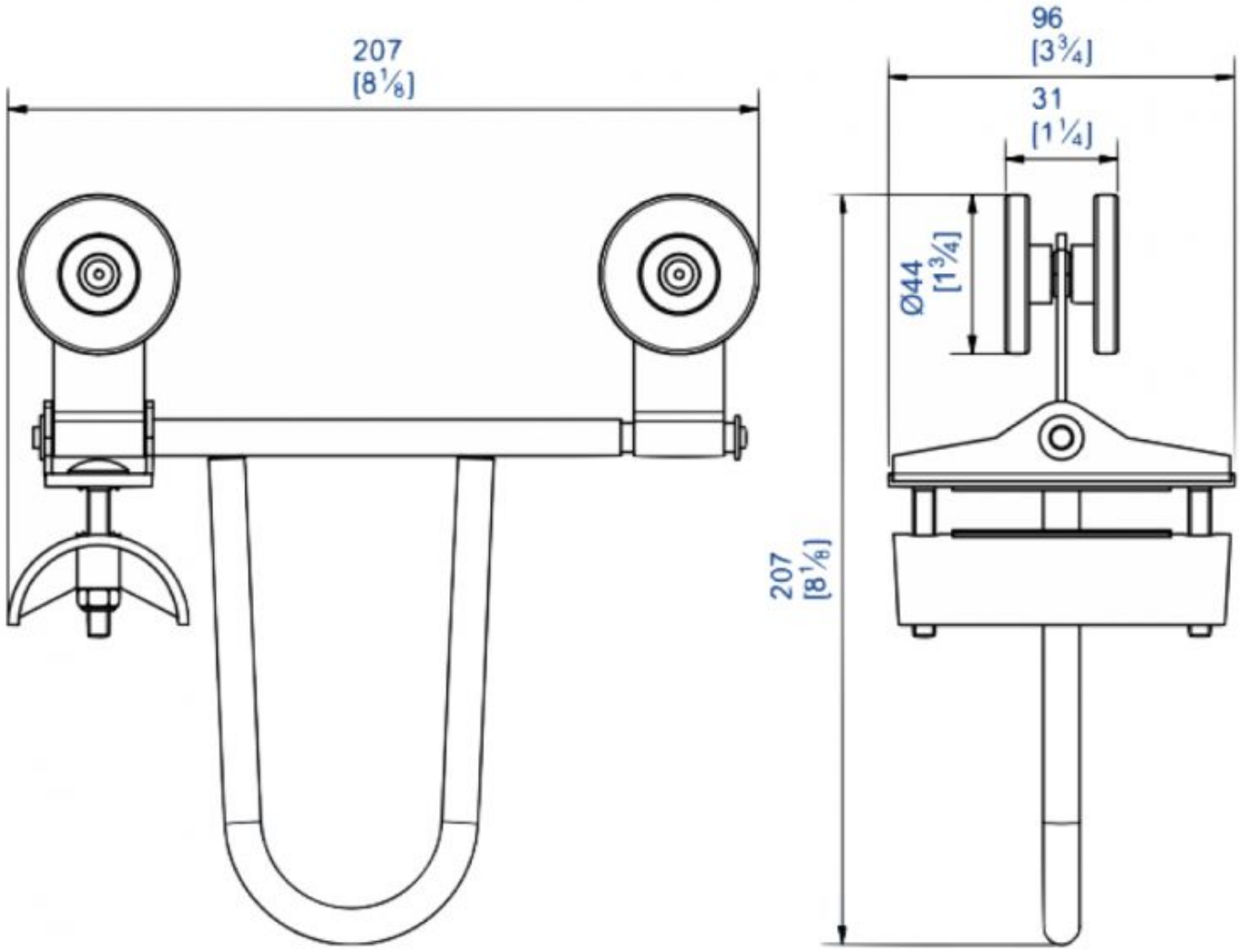
207
[8 1/8]
96
[3 3/4]
31
[1 1/4]
Ø44
[1 3/4]
207
[8 1/8]