Chariot à galets auto-orientables en acier montés sur billes (capacité/chariot 25 kg)

Références du produit

Reference: 2732
EAN13: -
UPC: -

Description du produit

Caractéristiques

Images

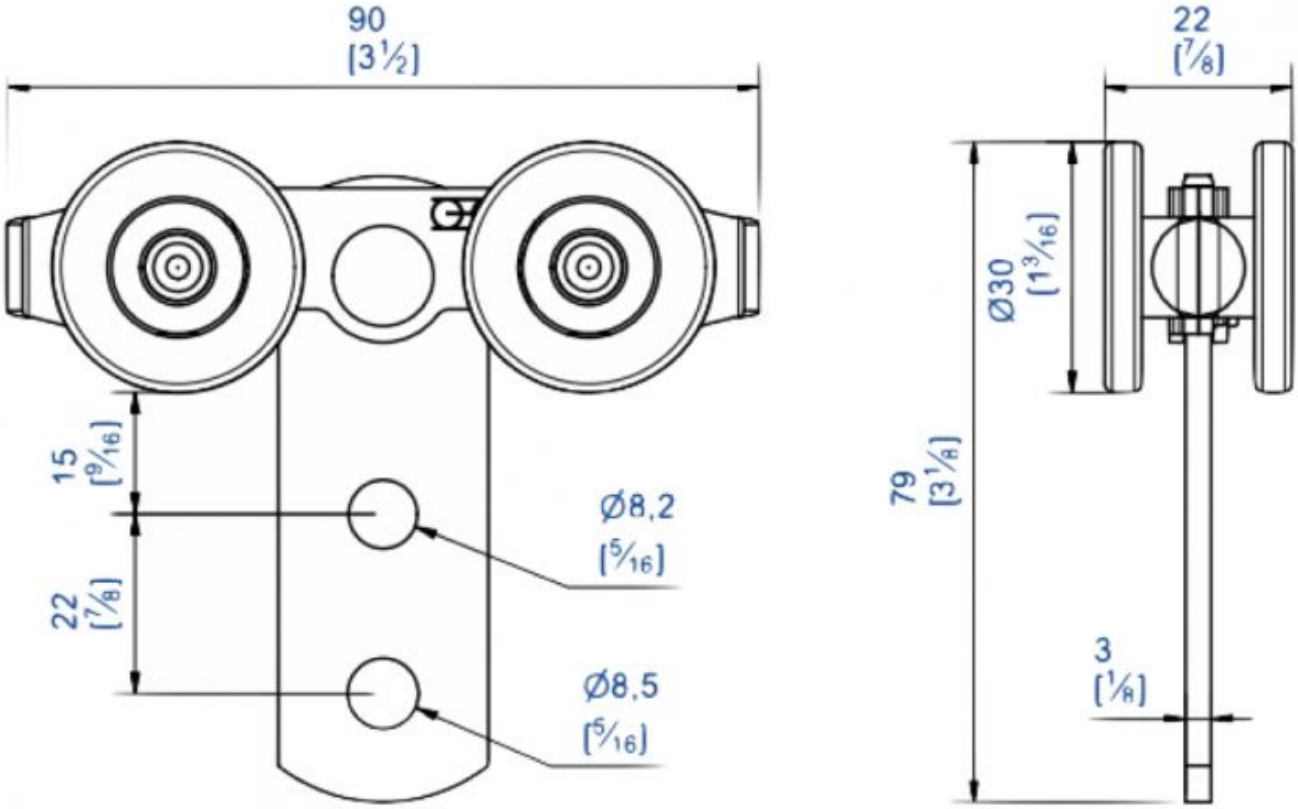
90
[3½]
22
[⅞]
Ø30
[1³⁄₁₆]
79
[3⅛]
15
[⁹⁄₁₆]
22
[⅞]
Ø8,2
[⁵⁄₁₆]
Ø8,5
[⁵⁄₁₆]
3
[⅛]