Kit de fixation pour verrou étroit composé de 2 vis TF M8x30 et 2 inserts à cage

Références du produit

Reference: 1314EF
EAN13: -
UPC: -

Description du produit

Caractéristiques

Images
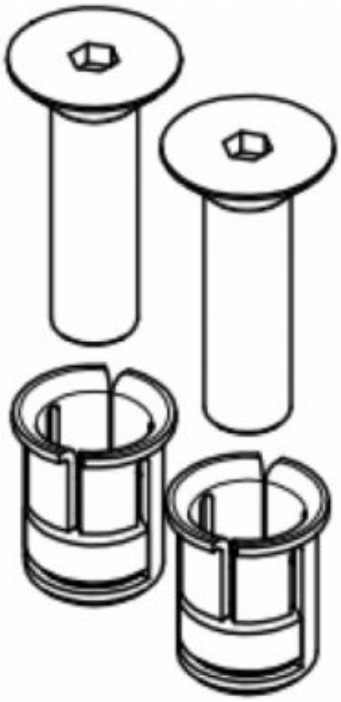
2 vis TF M8x30
2 inserts M8