Enjoliveur pour extrémité de rail 50 x 40

Références du produit

Reference: 5050
EAN13: -
UPC: -

Description du produit

Caractéristiques

Images

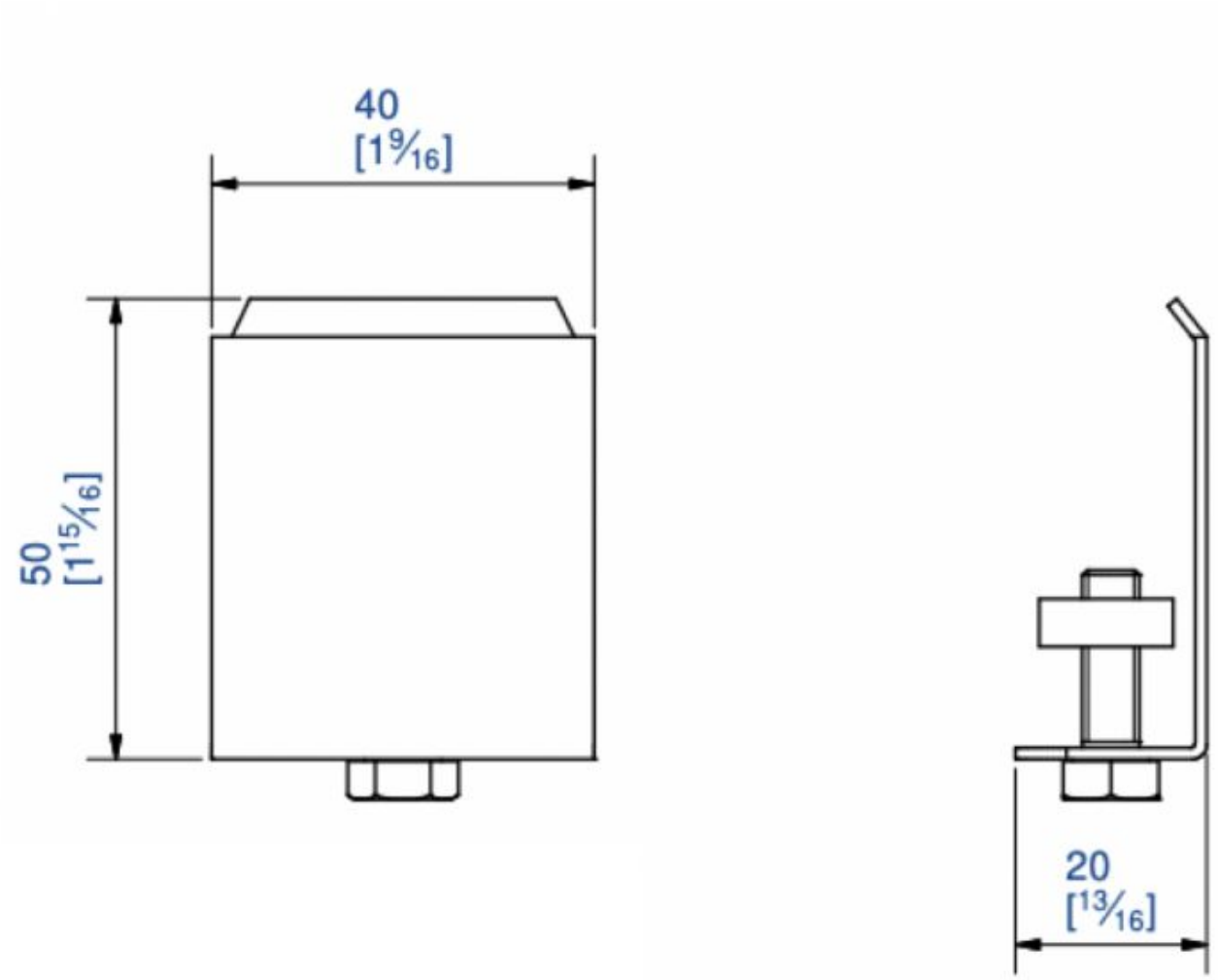
40
[1 9/16]
50
[1 15/16]
20
[13/16]