Patte de réglage à sceller pour rail 62 x 55

Références du produit

Reference: 6260
EAN13: -
UPC: -

Description du produit

Caractéristiques

Images

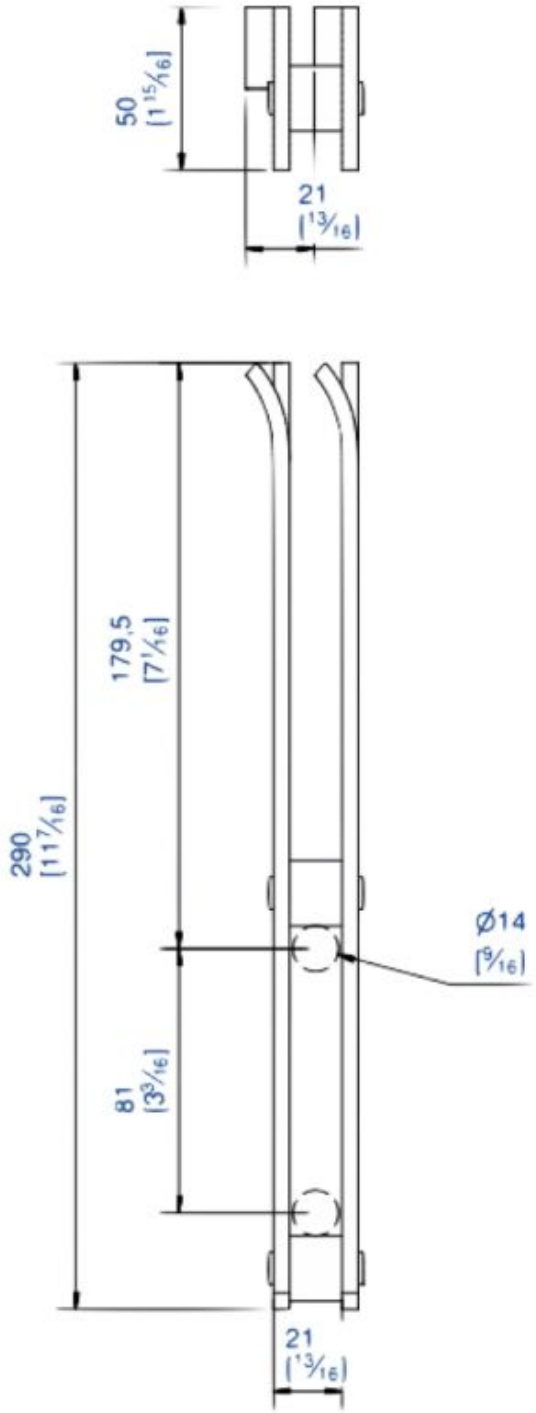
50
[1 15/16]
21
[13/16]
179,5
[7 1/16]
290
[11 7/16]
Ø14
[9/16]
81
[3 3/16]
21
[13/16]