Patte de réglage à sceller pour rail 50 x 40

Références du produit

Reference: 5045
EAN13: -
UPC: -

Description du produit

Caractéristiques

Images

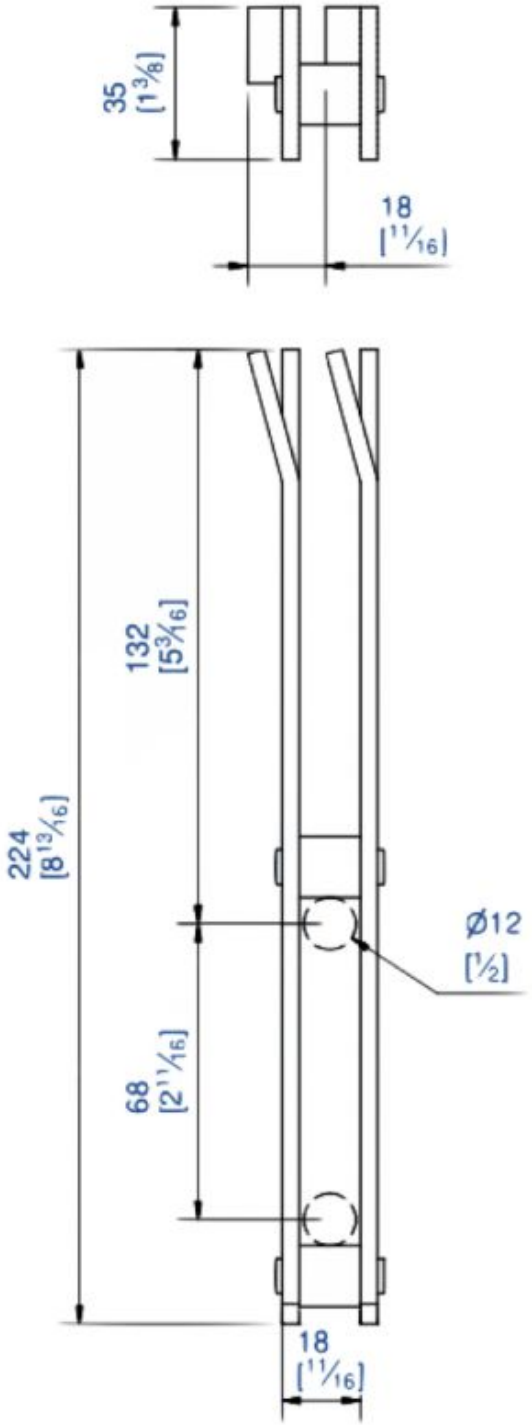
35
[1 3/8]
18
[11/16]
224
[8 13/16]
132
[5 3/16]
68
[2 11/16]
Ø12
[1/2]
18
[11/16]