Patte de réglage à sceller pour rail 35 x 30

Références du produit

Reference: 3535
EAN13: -
UPC: -

Description du produit

Caractéristiques

Images

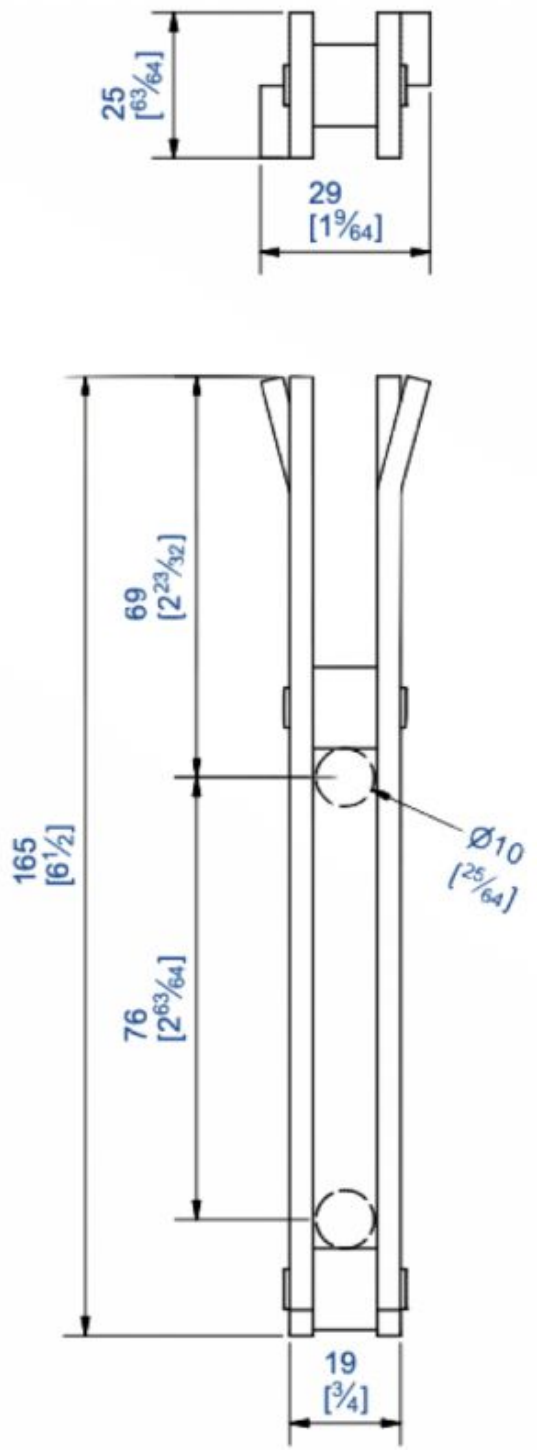
25
[63/64]
29
[1 9/64]
165
[6 1/2]
69
[2 23/32]
76
[2 63/64]
Ø10
[25/64]
19
[3/4]