Patte équerre renforcée à visser pour rail 85 x 70

Références du produit

Reference: 8573S
EAN13: -
UPC: -

Description du produit

Caractéristiques

Images

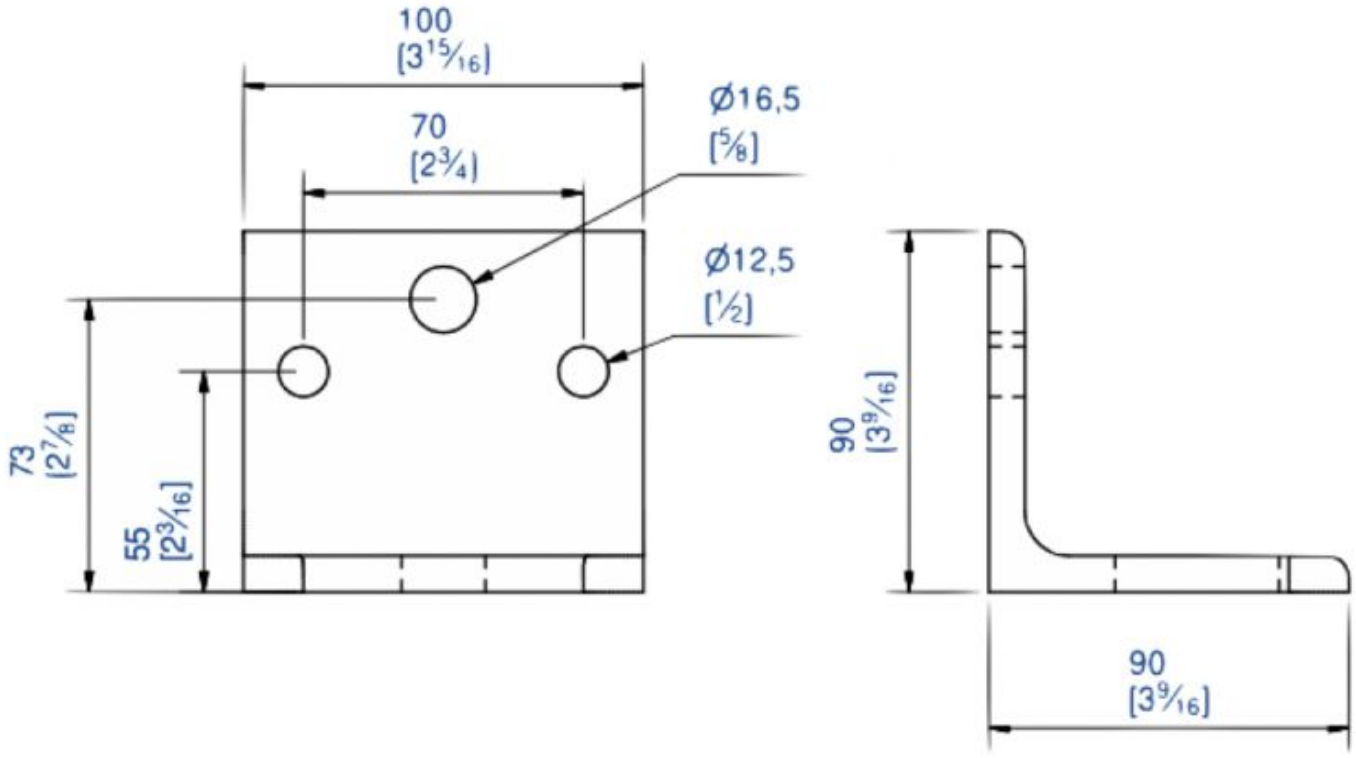
100
[3 15/16]
70
[2 3/4]
Ø16,5
[5/8]
Ø12,5
[1/2]
73
[2 7/8]
55
[2 3/16]
90
[3 9/16]
90
[3 9/16]

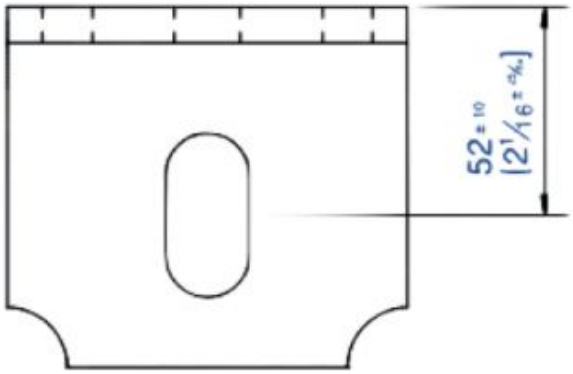
52
[2 1/16]