Patte équerre à visser pour rail 85 x 70

Références du produit

Reference: 8573
EAN13: -
UPC: -

Description du produit

Caractéristiques

Images

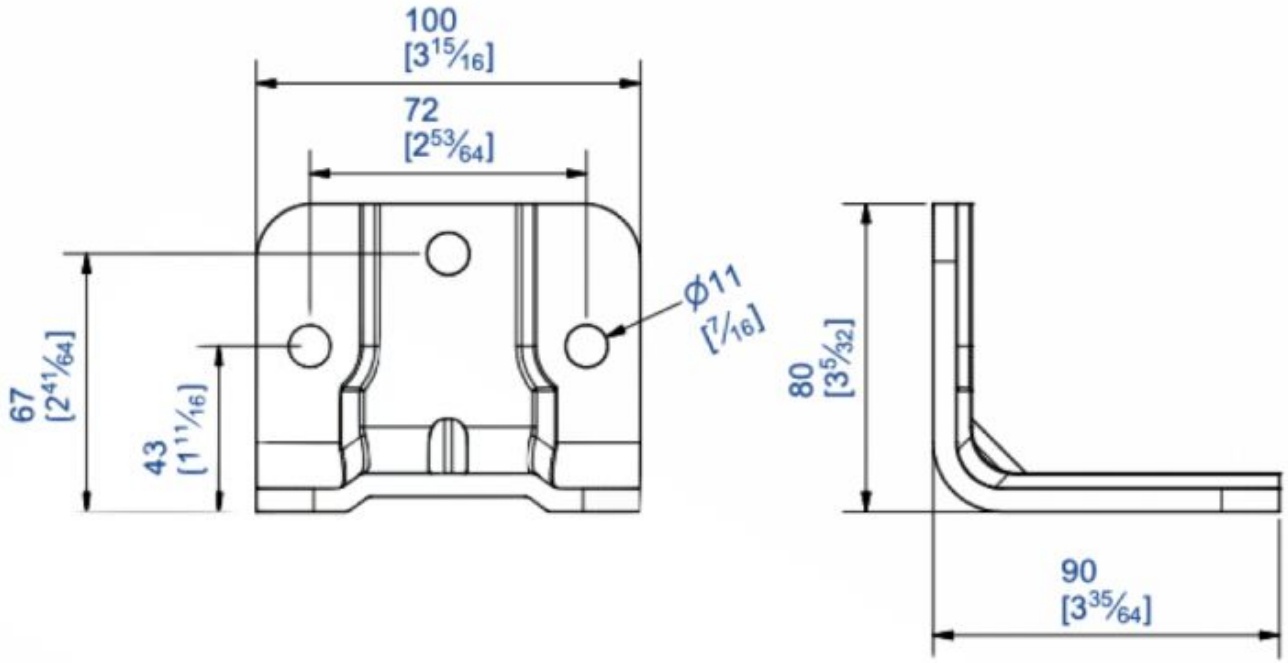
100
[3 15/16]
72
[2 53/64]
Ø11
[7/16]
67
[2 41/64]
43
[1 11/16]
80
[3 5/32]
90
[3 35/64]

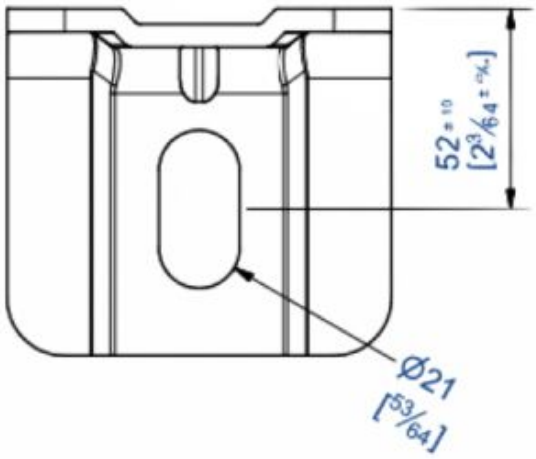
52
Ø21
[53/64]