Patte équerre à visser pour rail 62 x 55

Références du produit

Reference: 6258
EAN13: -
UPC: -

Description du produit

Caractéristiques

Images

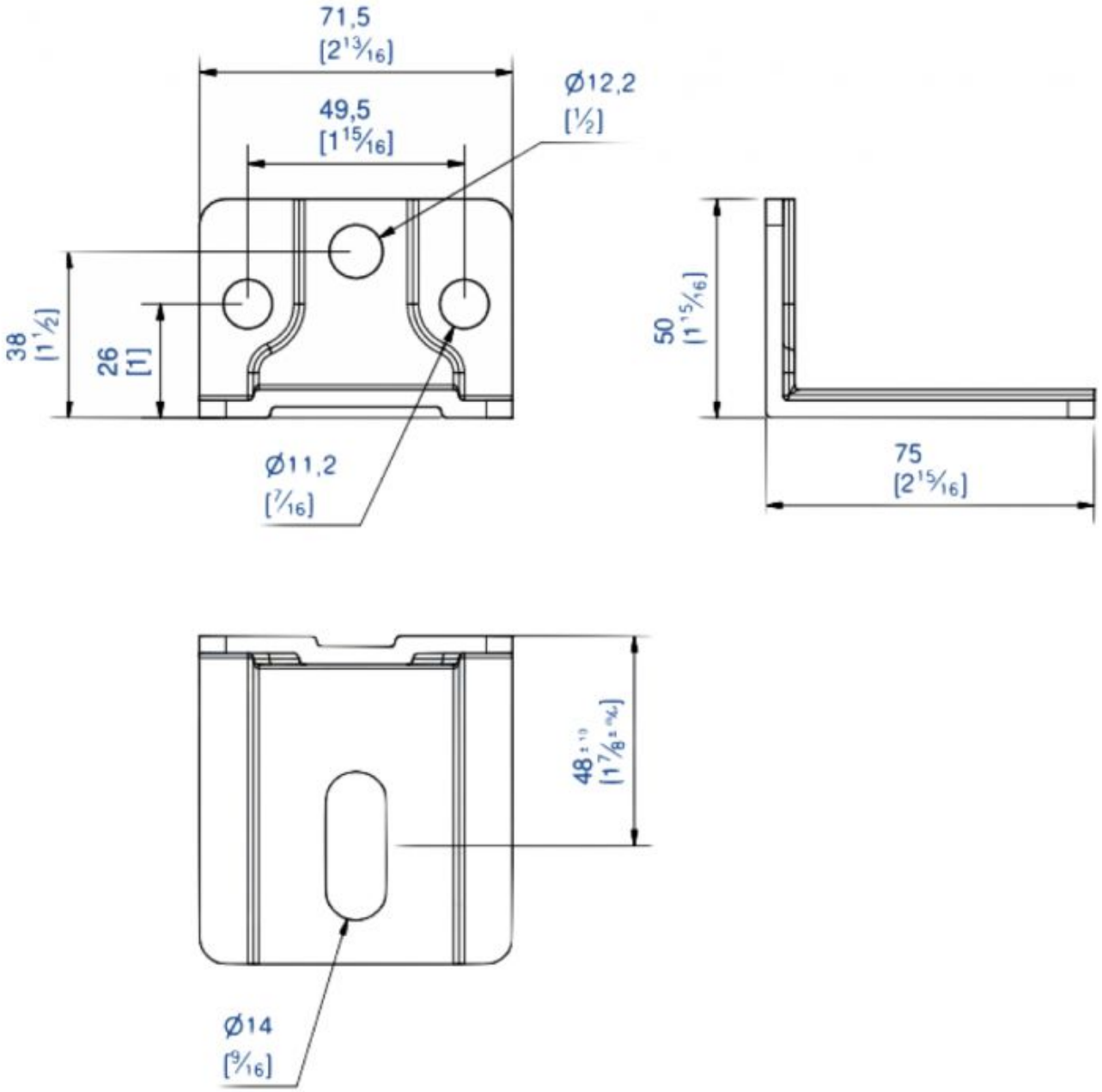
71,5
[2 13/16]
49,5
[1 15/16]
Ø12,2
[1/2]
38
[1 1/2]
26
[1]
Ø11,2
[7/16]
50
[1 15/16]
75
[2 15/16]
48
[1 7/8]
Ø14
[9/16]