Patte équerre à visser pour rail 50 x 40

Références du produit

Reference: 5043
EAN13: -
UPC: -

Description du produit

Caractéristiques

Images

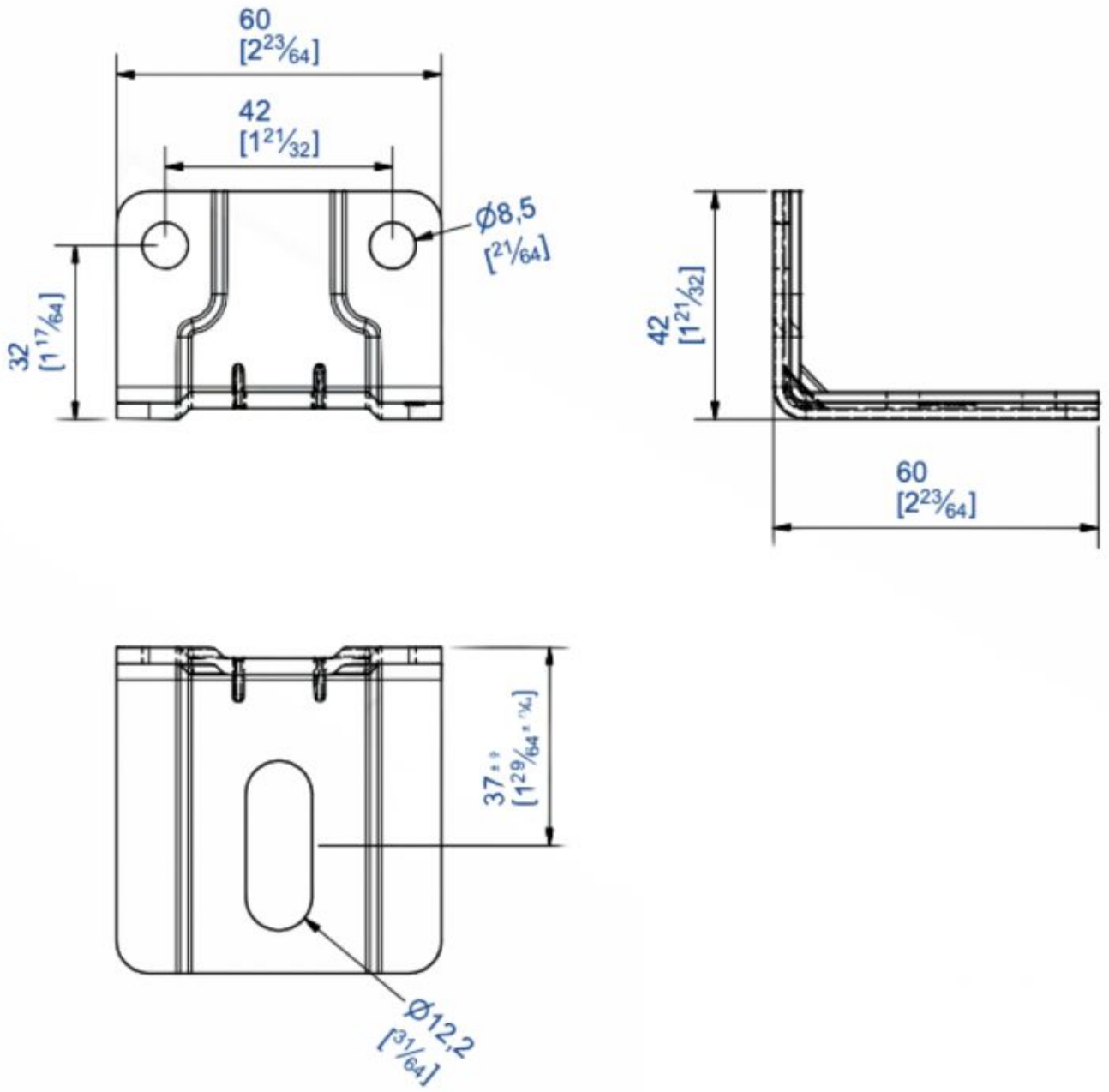
60
[2 23/64]
42
[1 21/32]
Ø8,5
[21/64]
32
[1 17/64]
42
[1 21/32]
60
[2 23/64]
37
[1 29/64]
Ø12,2
[31/64]