Patte équerre à visser pour rail 35 x 30

Références du produit

Reference: 3533
EAN13: -
UPC: -

Description du produit

Caractéristiques

Images

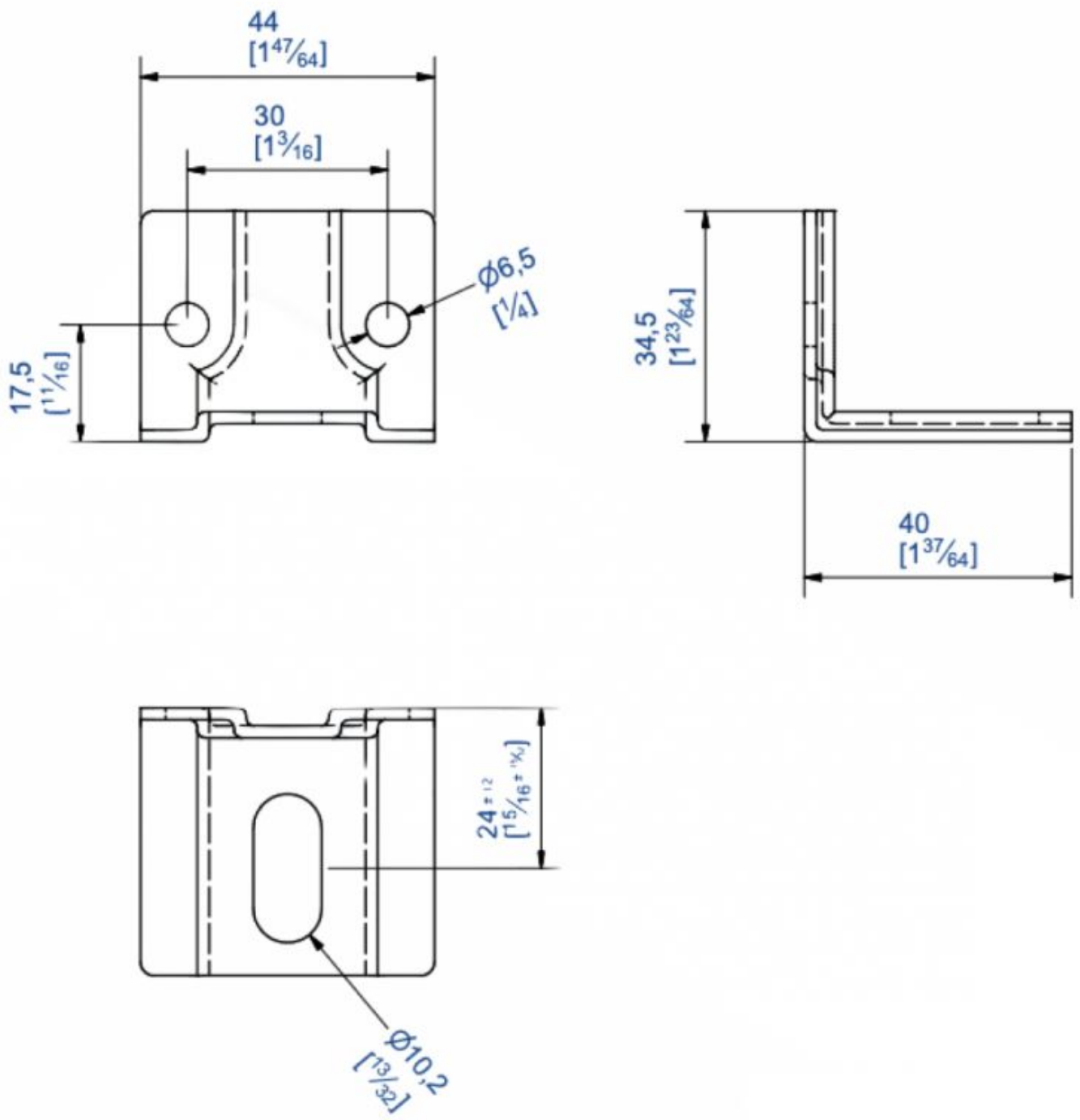
44
[1 47/64]
30
[1 3/16]
Ø6,5
[1/4]
17,5
[11/16]
34,5
[1 23/64]
40
[1 37/64]
24
[15/16]
Ø10,2
[13/32]