Patte droite à sceller pour rail 35 x 30

Références du produit

Reference: 3532
EAN13: -
UPC: -

Description du produit

Caractéristiques

Images

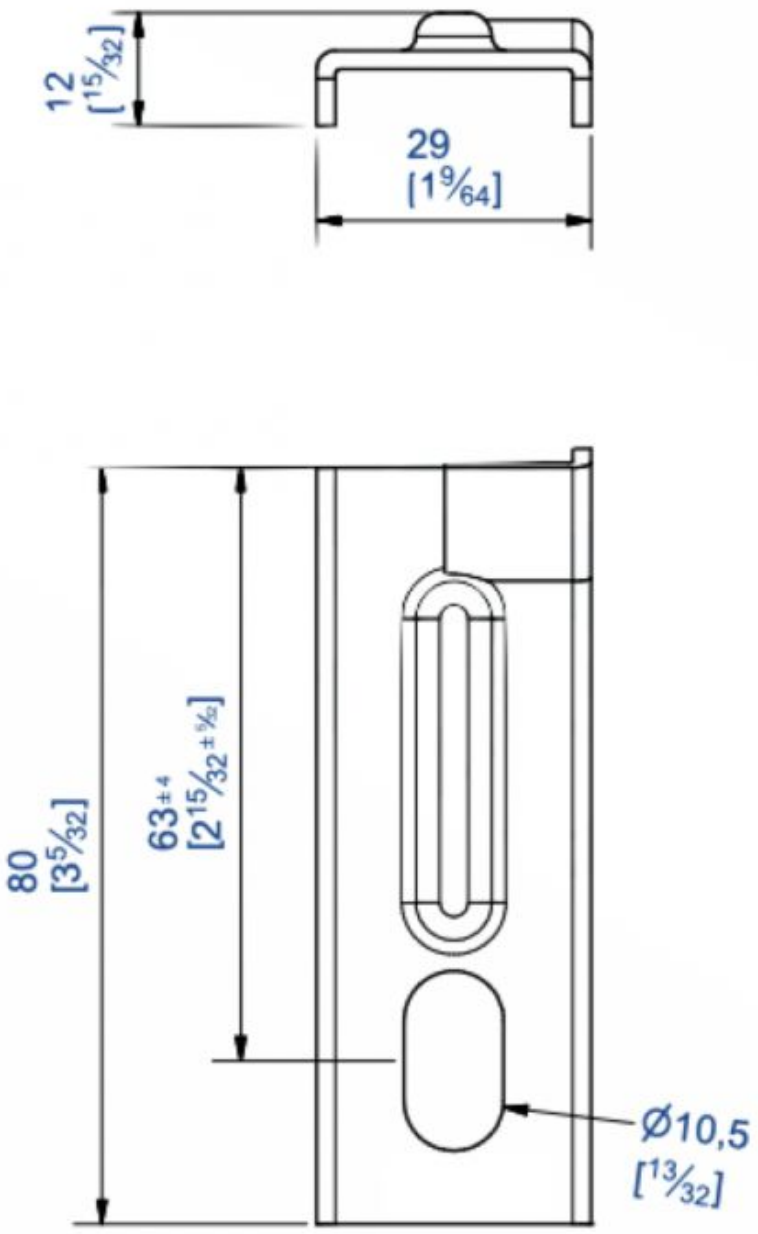
12
[15/32]
29
[1 9/64]
80
[3 5/32]
63±4
[2 15/32 ± 5/32]
Ø10,5
[13/32]