Manchon support à visser au plafond (s'utilise également comme support d'extrémité) pour rail 62 x 55

Références du produit

Reference: 6359M
EAN13: -
UPC: -

Description du produit

Caractéristiques

Images

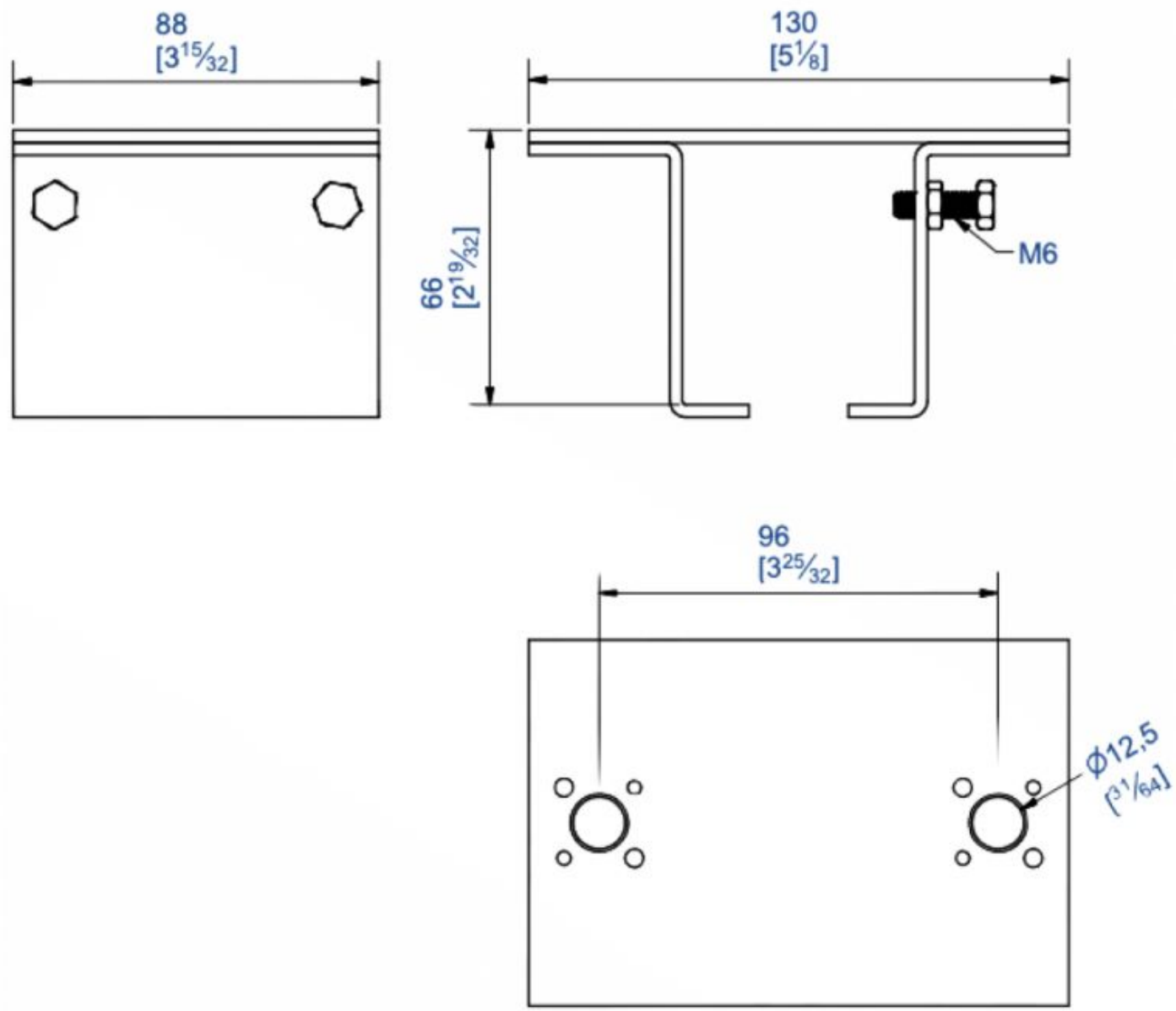
88
[3 15/32]
130
[5 1/8]
66
[2 19/32]
M6
96
[3 25/32]
Ø12,5
[9 1/64]