Manchon support tige longue pour rail 50 x 40

Références du produit

Reference: 5041ML
EAN13: -
UPC: -

Description du produit

Caractéristiques

Images

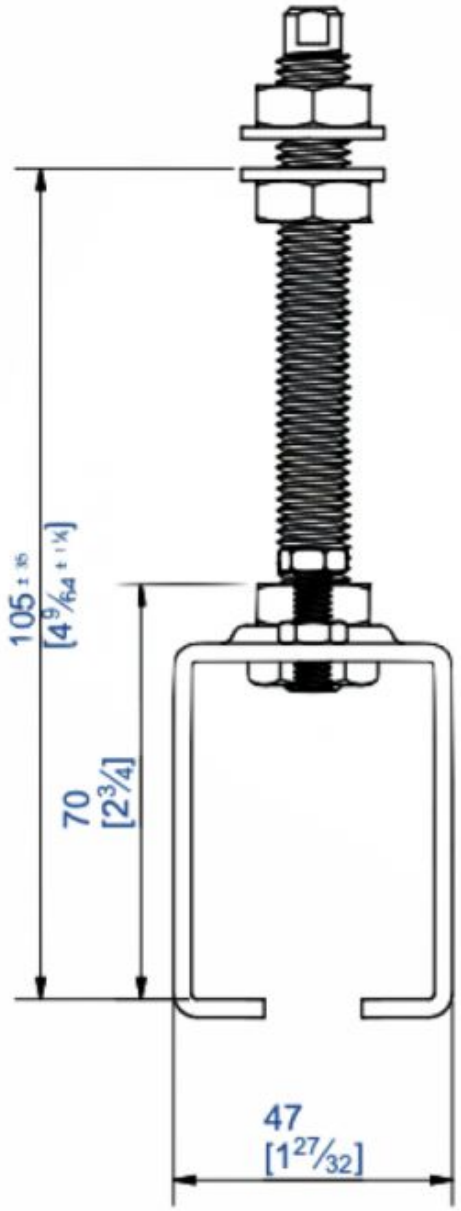
105 ± 15
[4 9/64 ± 19/64]
70
[2 3/4]
47
[1 27/32]

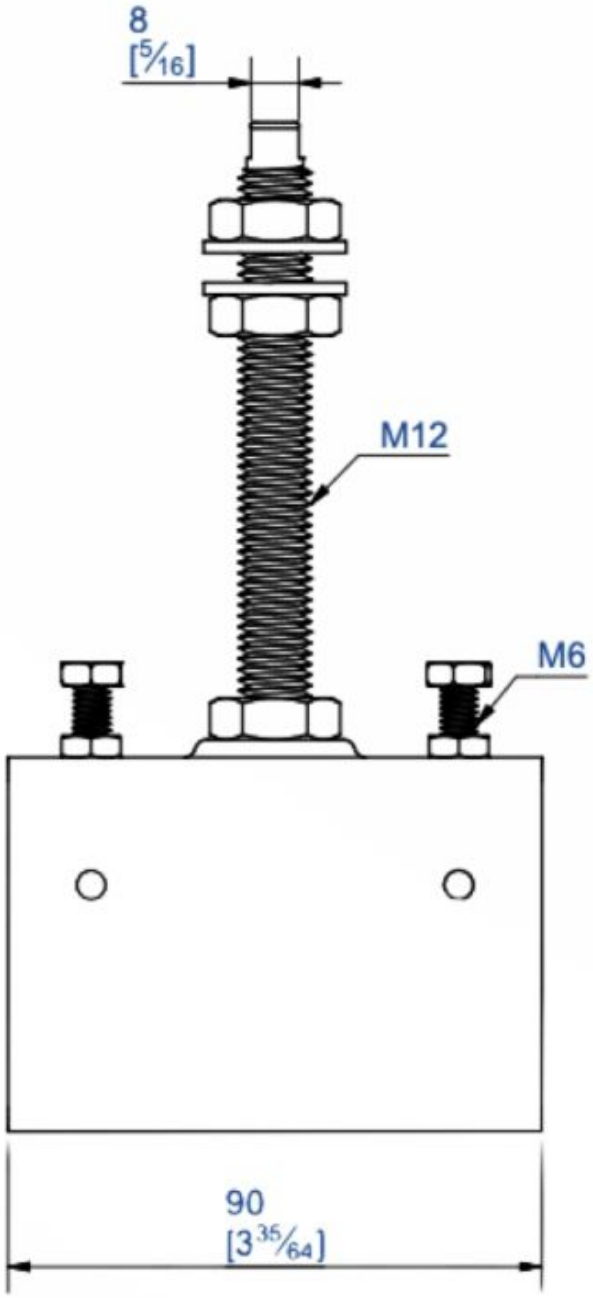
8
[5/16]
M12
M6
90
[3 35/64]