Manchon support tige courte pour rail 50 x 40

Références du produit

Reference: 5041MC
EAN13: -
UPC: -

Description du produit

Caractéristiques

Images

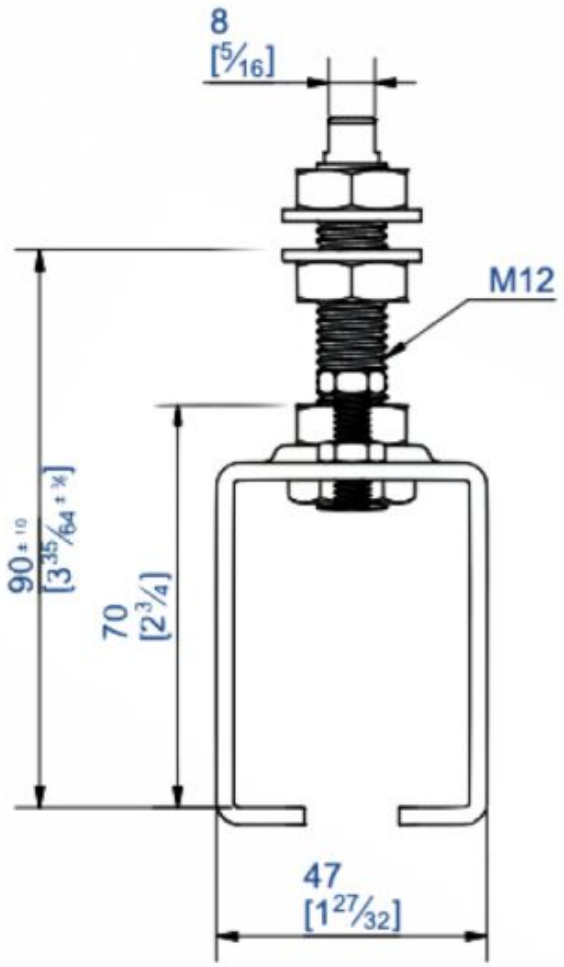
8
[5/16]
M12
90
[3 35/64]
70
[2 3/4]
47
[1 27/32]

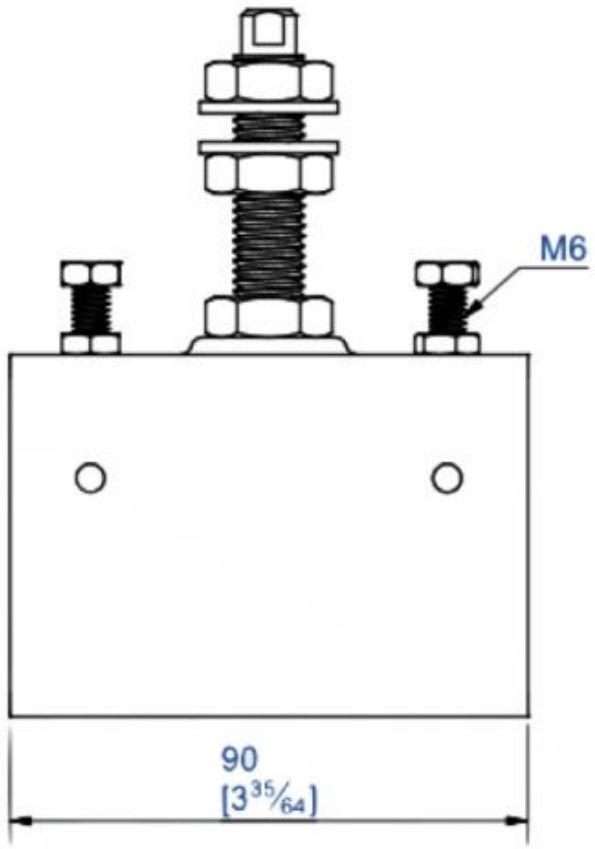
M6
90
[3 35/64]