Manchon support fixation murale (s'utilise également comme support d'extrémité) pour rail 35 x 30

Références du produit

Reference: 3631M
EAN13: -
UPC: -

Description du produit

Caractéristiques

Images

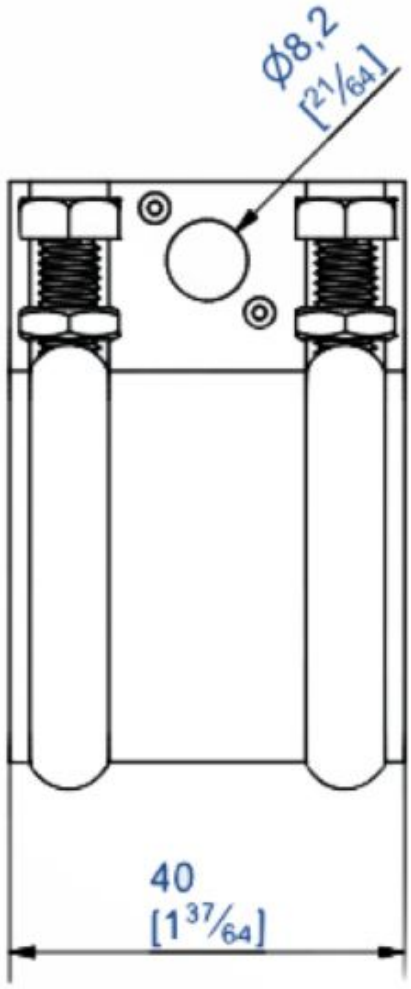
Ø8,2
[21/64]
40
[1 37/64]

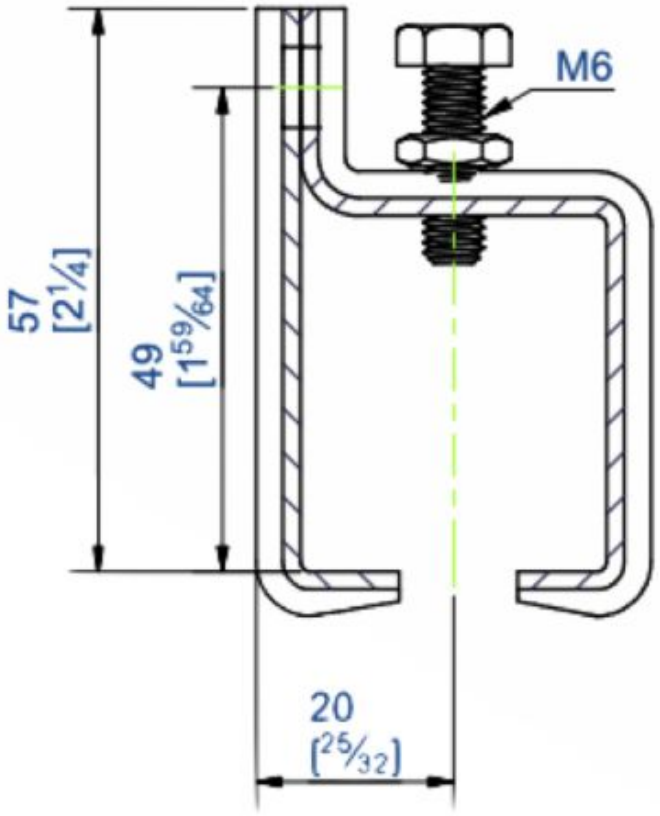
M6
57
[2 1/4]
49
[1 59/64]
20
[25/32]