Support enveloppant tige longue pour rail 85 x 70 (à utiliser avec pattes renforcées dans le cas de fortes charges)

Références du produit

Reference: 8578ML
EAN13: -
UPC: -

Description du produit

Caractéristiques

Images

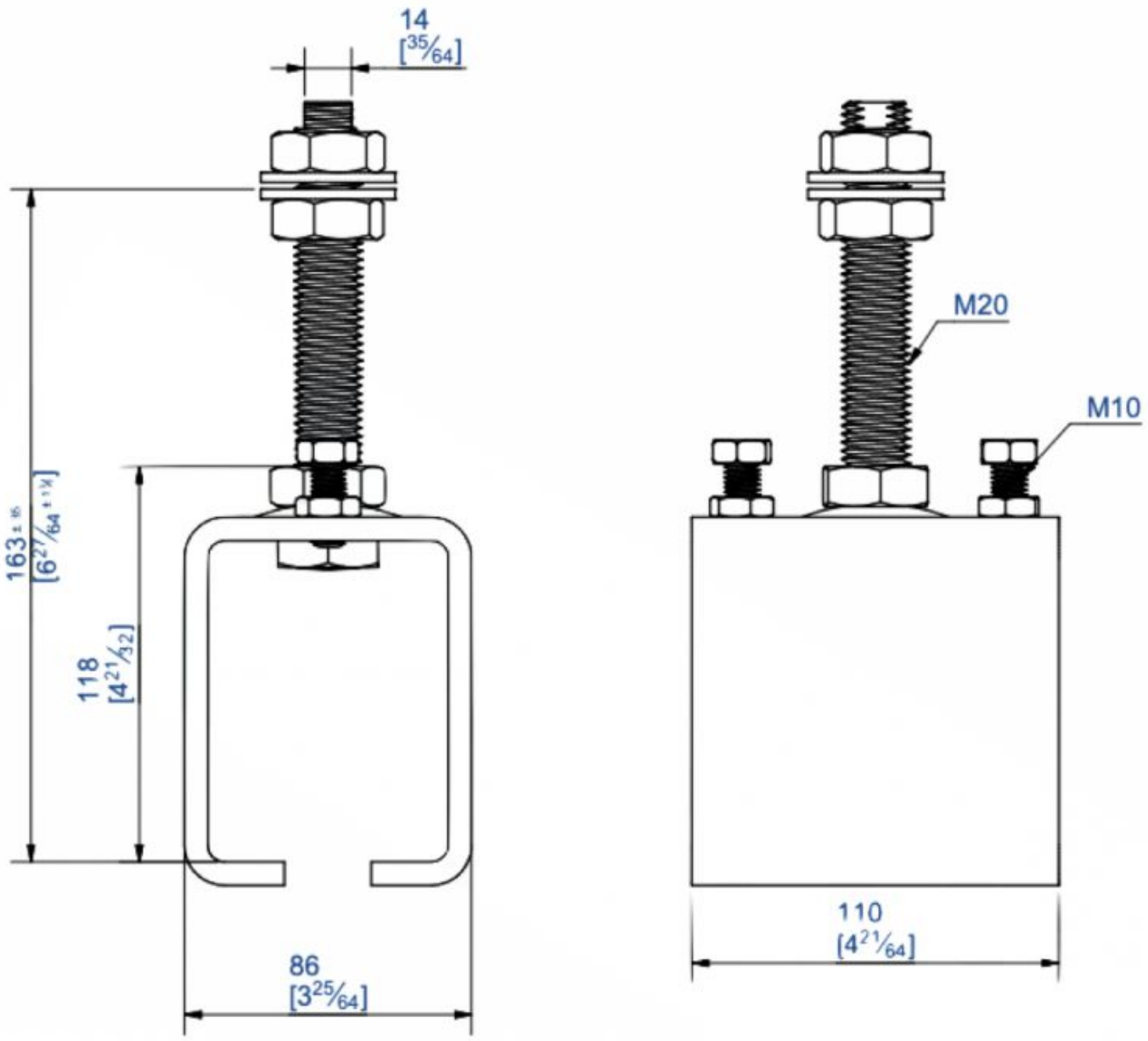
14
[35/64]
163
[6 27/64]
118
[4 21/32]
86
[3 25/64]
M20
M10
110
[4 21/64]