Support enveloppant tige normale pour rail 62 x 55

Références du produit

Reference: 6256
EAN13: -
UPC: -

Description du produit

Caractéristiques

Images

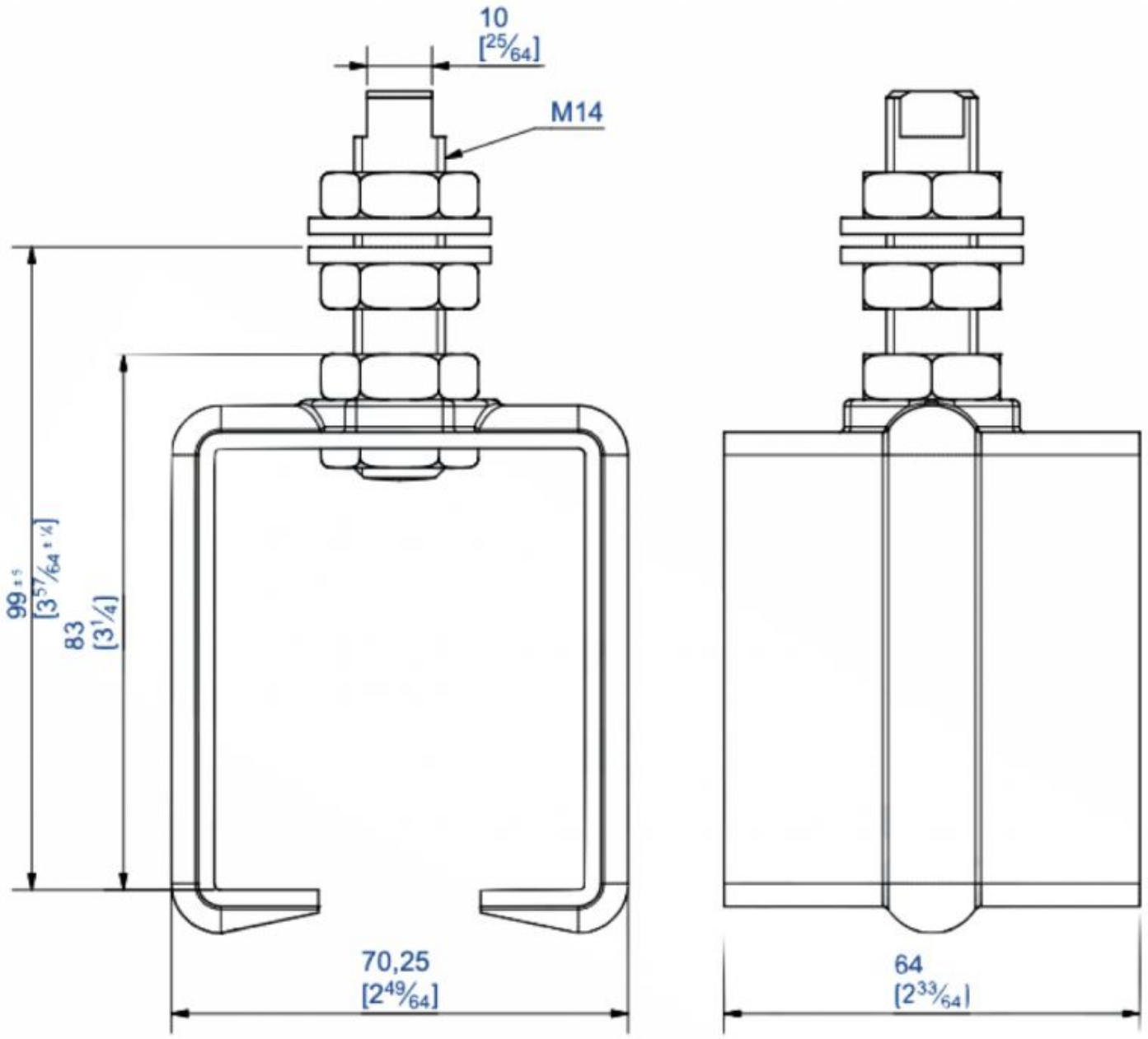
10
[25/64]
M14
99 ±5
[3 57/64 ±1/4]
83
[3 1/4]
70,25
[2 49/64]
64
[2 33/64]