Support enveloppant tige longue pour rail 50 x 40

Références du produit

Reference: 5041L
EAN13: -
UPC: -

Description du produit

Caractéristiques

Images

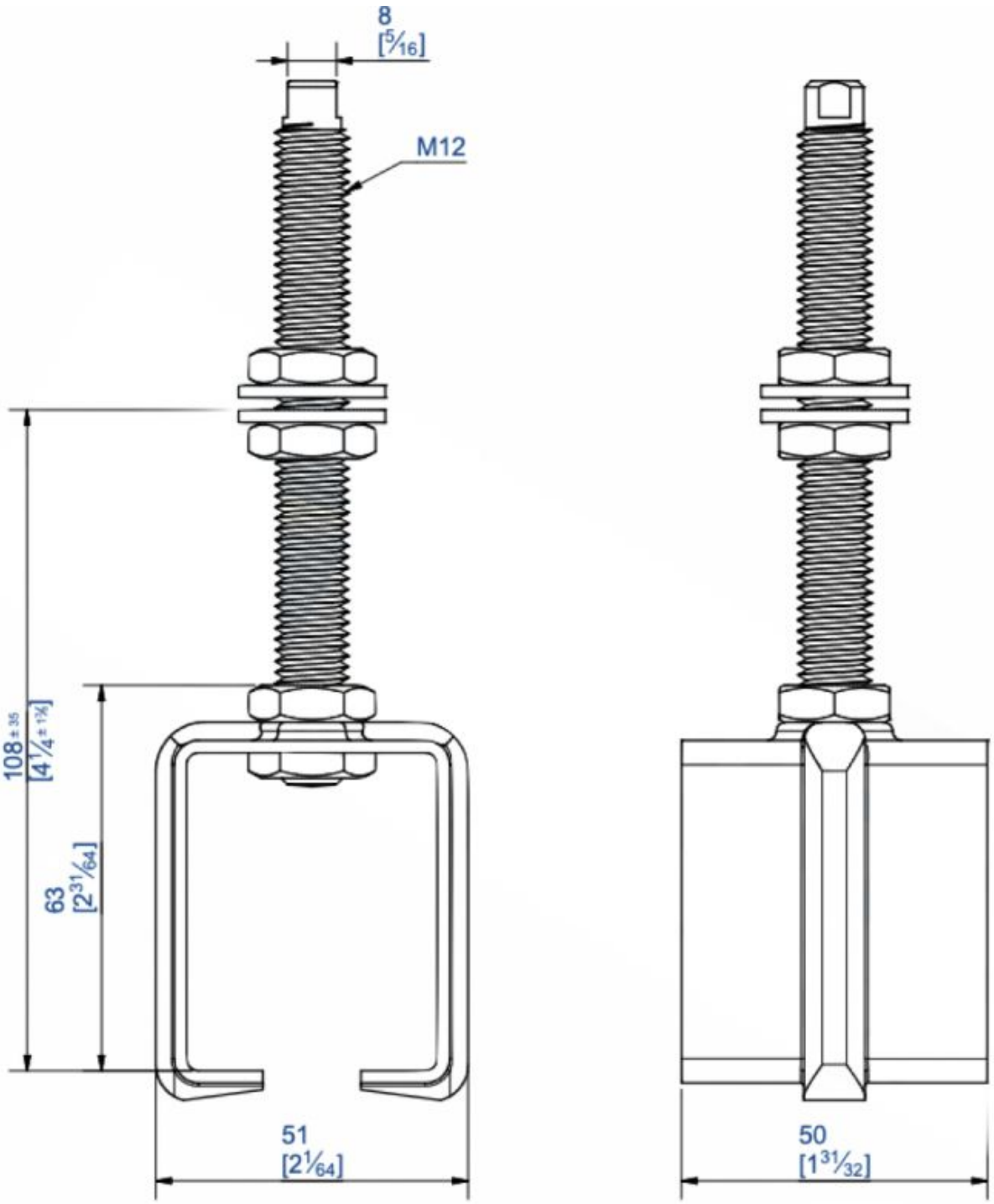
8
[5/16]
M12
108 ± 35
[4 1/4 ± 1 3/8]
63
[2 31/64]
51
[2 1/64]
50
[1 31/32]