Poulie orientable Ø ext. : 90 mm - Ø fond de gorge : 75 mm pour cables de Ø 4 mm maxi

Références du produit

Reference: 4090
EAN13: -
UPC: -

Description du produit

Caractéristiques

Images

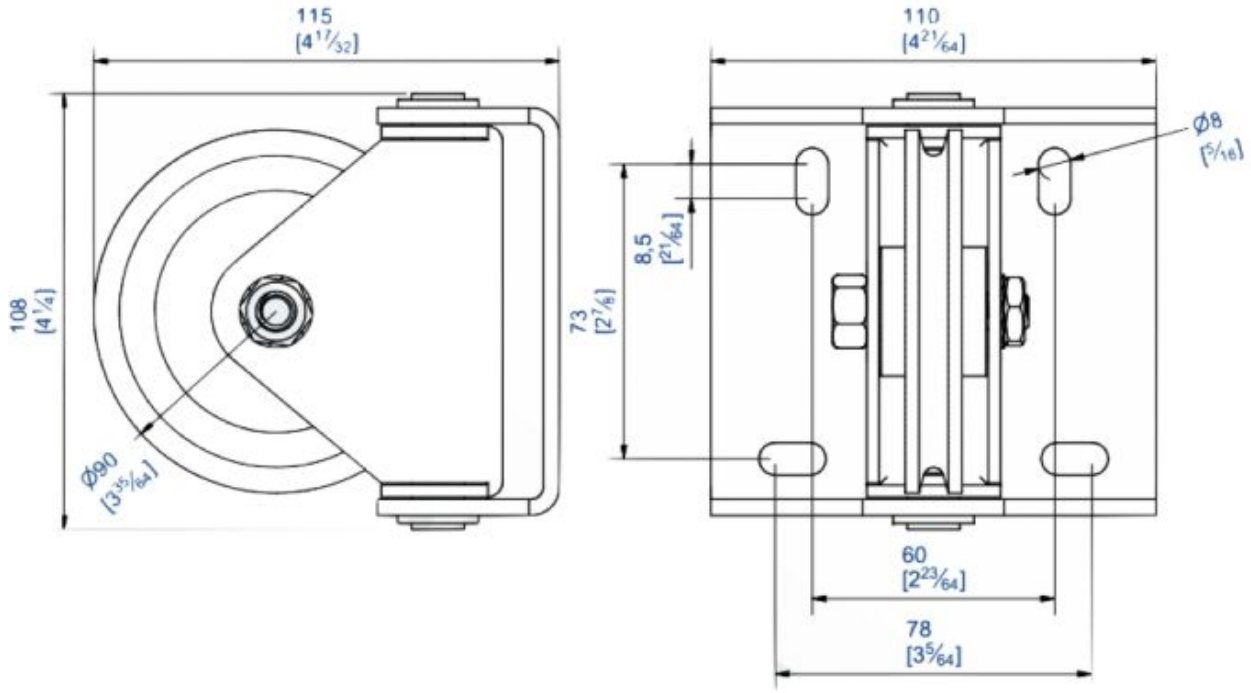
115
[4 17/32]
108
[4 1/4]
Ø90
[3 35/64]
110
[4 21/64]
Ø8
[5/16]
8,5
[21/64]
73
[2 7/8]
60
[2 23/64]
78
[3 5/64]