Verrou renforcé avec platine à souder Longueur : 500 mm - Ø 16 mm

Références du produit

Reference: 1316SO
EAN13: -
UPC: -

Description du produit

Caractéristiques

Images

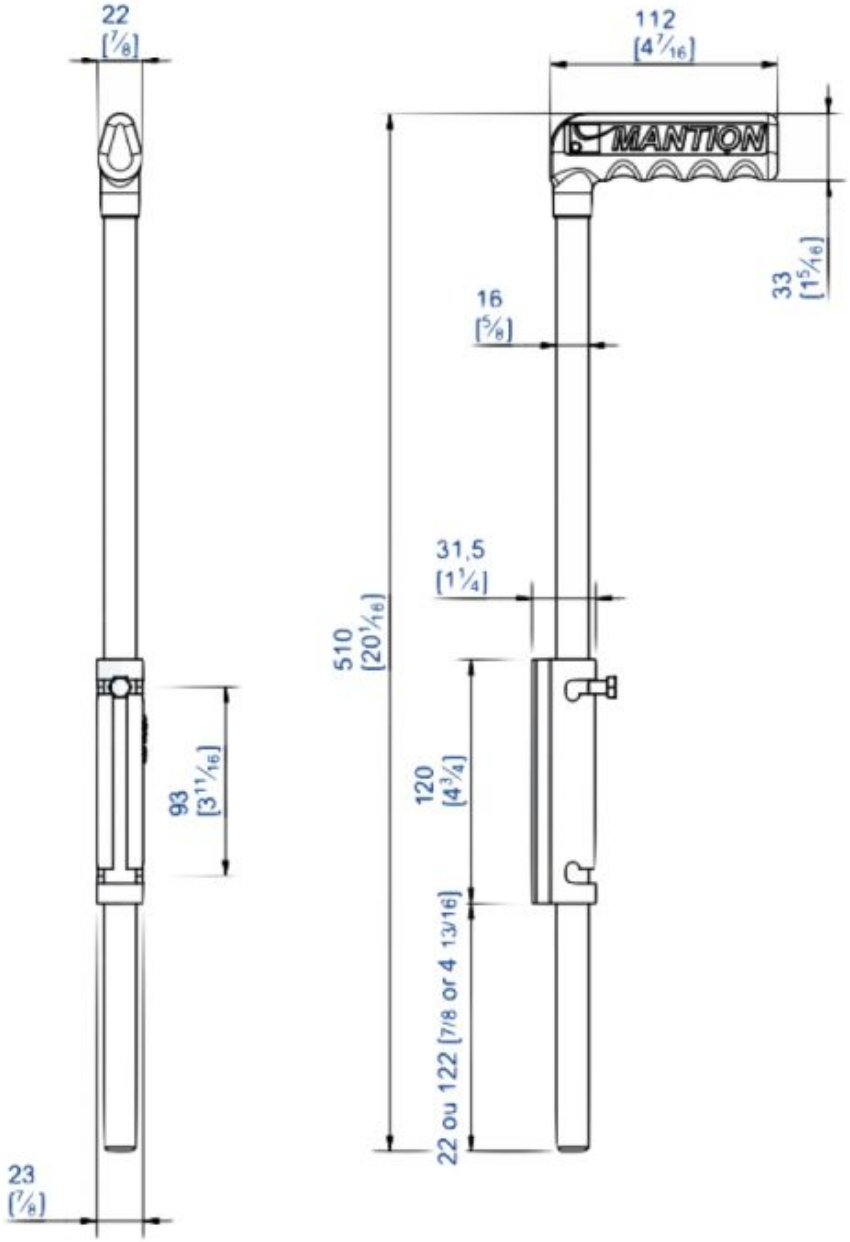
22
[7/8]
112
[4 7/16]
MANTION
33
[1 5/16]
16
[5/8]
31,5
[1 1/4]
510
[20 1/16]
93
[3 11/16]
120
[4 3/4]
22 ou 122 [7/8 or 4 13/16]
23
[7/8]