Arrêt à pince traité noir avec mentonnet à visser série courante

Références du produit

Reference: 1301TN
EAN13: -
UPC: -

Description du produit

Caractéristiques

Images

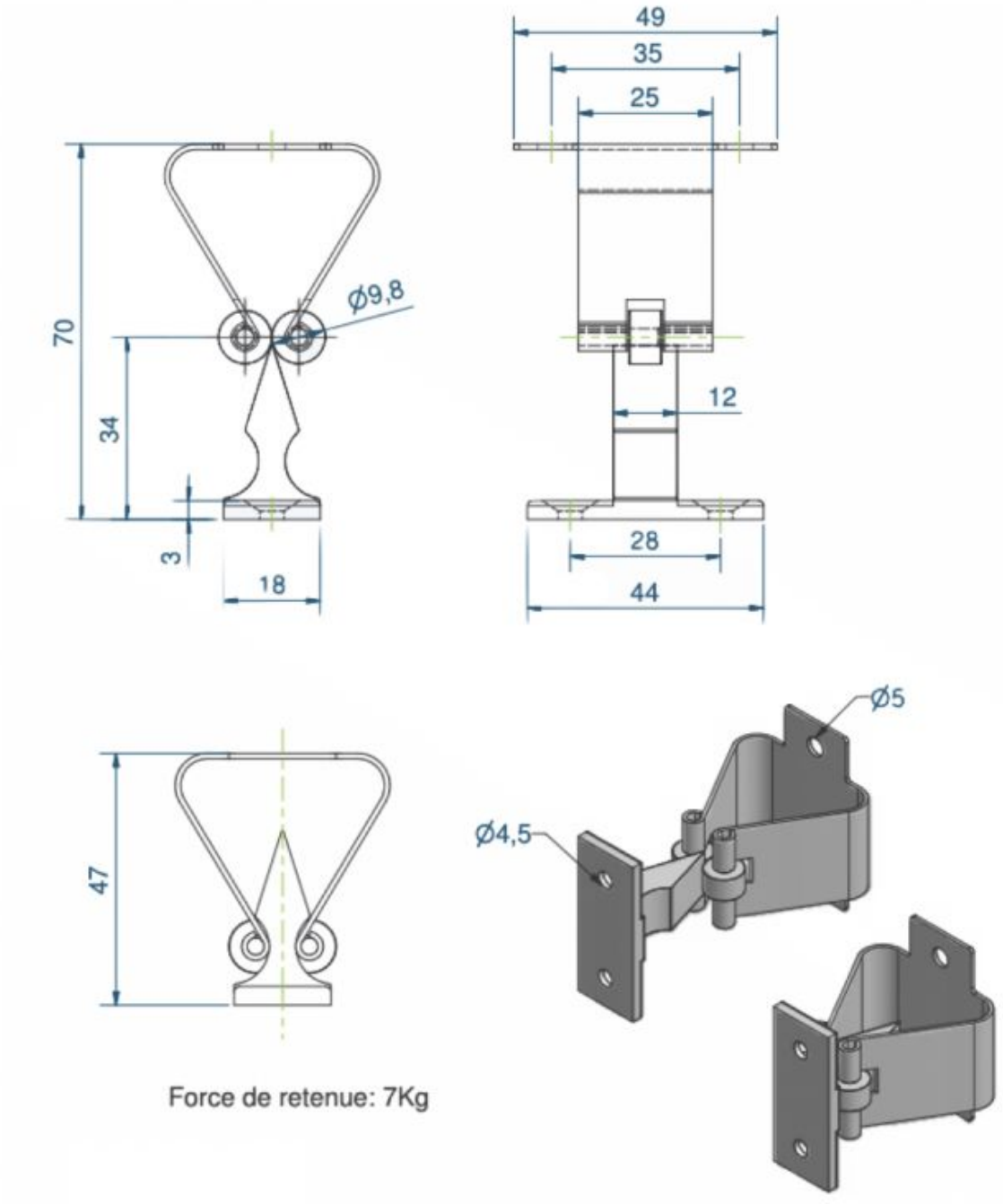
49
35
25
70
Ø9,8
34
12
3
18
28
44
Ø5
47
Ø4,5
Force de retenue: 7Kg