Butoir à visser renforcé avec 2 amortisseurs à ressort

Références du produit

Reference: 2095
EAN13: -
UPC: -

Description du produit

Caractéristiques

Images

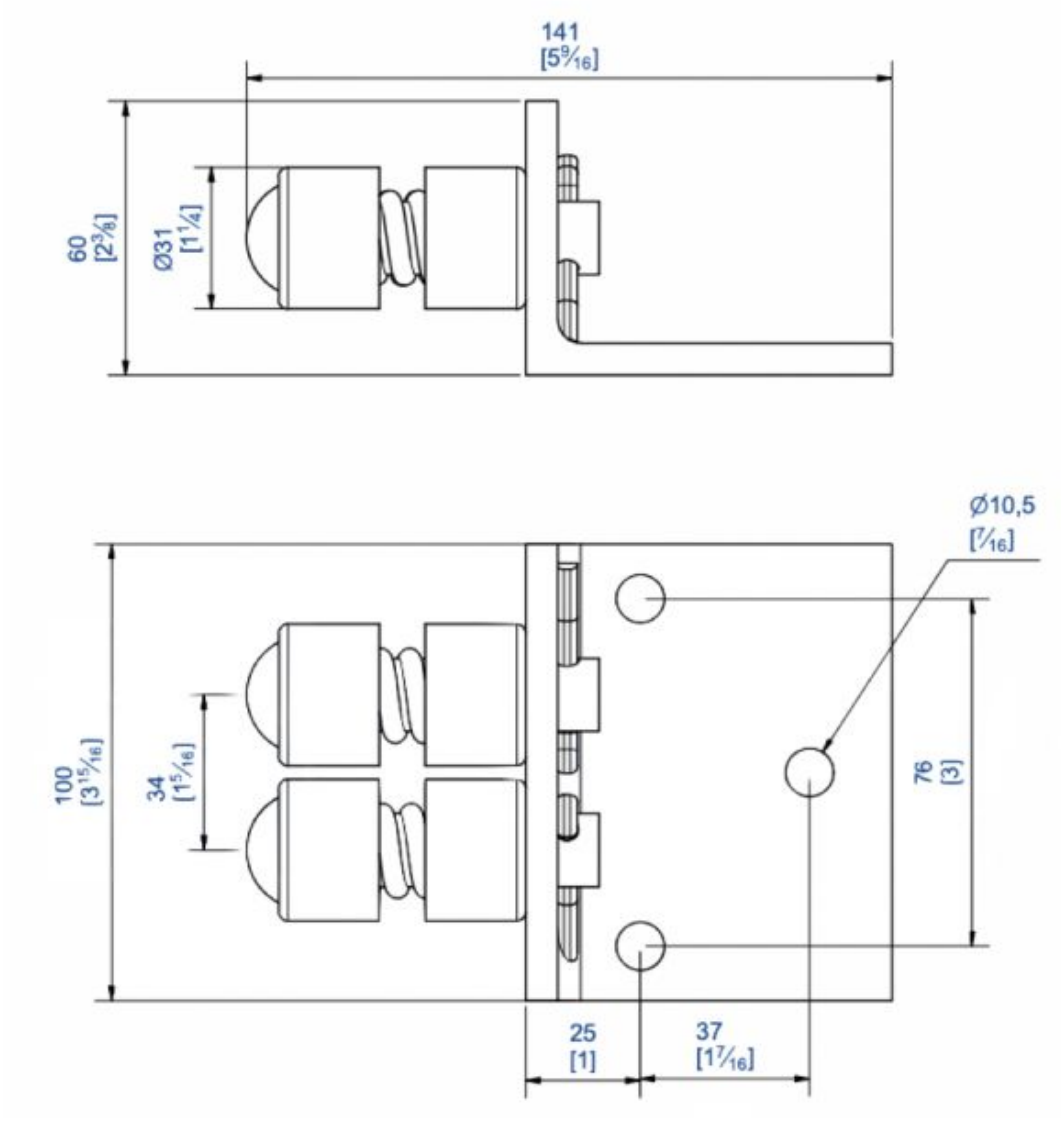
141
[5 9/16]
60
[2 3/8]
Ø31
[1 1/4]
Ø10,5
[7/16]
100
[3 15/16]
34
[1 5/16]
76
[3]
25
[1]
37
[1 7/16]