Butée de rail 62 x 55 et 85 x 70

Références du produit

Reference: 2098
EAN13: -
UPC: -

Description du produit

Caractéristiques

Images

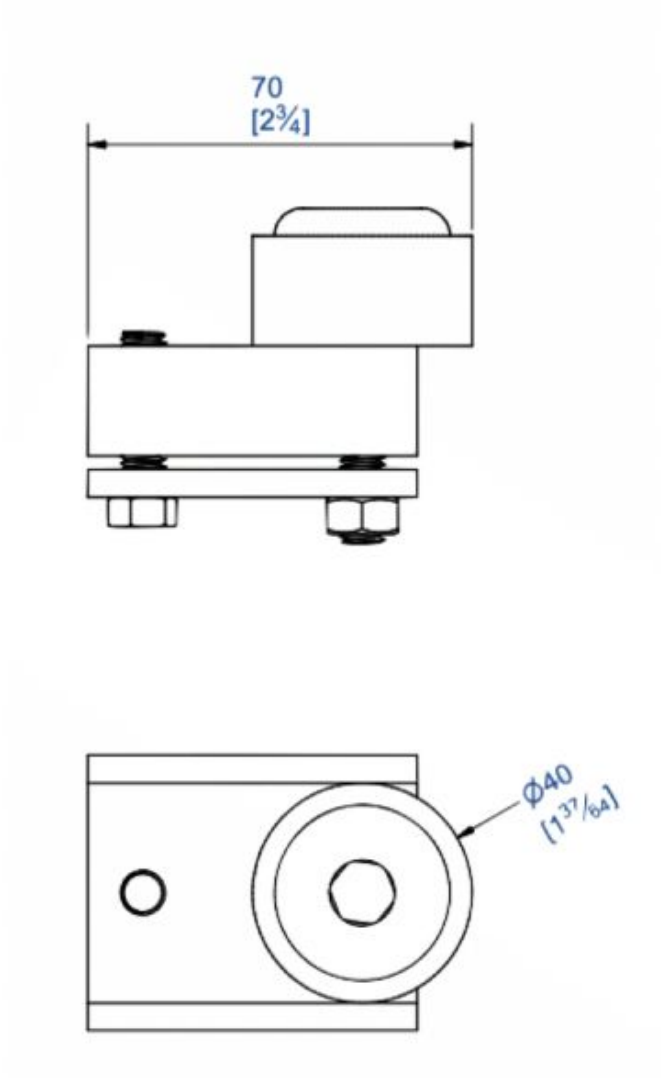
70
[2¾]
Ø40
[1 37/64]