Palonnier monopoutre aluminium fixe CMU:2t L:1m

Références du produit

Reference: LEV26783
EAN13: -
UPC: -

Description du produit

Palonnier monopoutre aluminium CMU:0,125kg à 2t fixe ou re?glable. Re?glage des crochets par axes amovibles (palonniers re?glables uniquement). Equipe? de 2 crochets tournants articule?s avec linguets de se?curite? forge?s. illets antide?chirement pour utilisation avec e?lingues synthe?tiques, ca?bles... Cf cient de se?curite? = 3. Aucune soudure portante. Fabrication selon norme NF EN 13155-2. Groupe = FEM5. Re?glage au pas = 100 mm (palonniers re?glables uniquement). Vitesse de levage = 16 m/min maxi. Livre? avec notice dutilisation et dentretien et certi cat de conformite? CE. Pour capacite?s supe?rieures, nous consulter. AUTRES CAPACITES DISPONIBLES!!!!

Caractéristiques

Longueur (m): 1
CMU (kg): 2000

Images

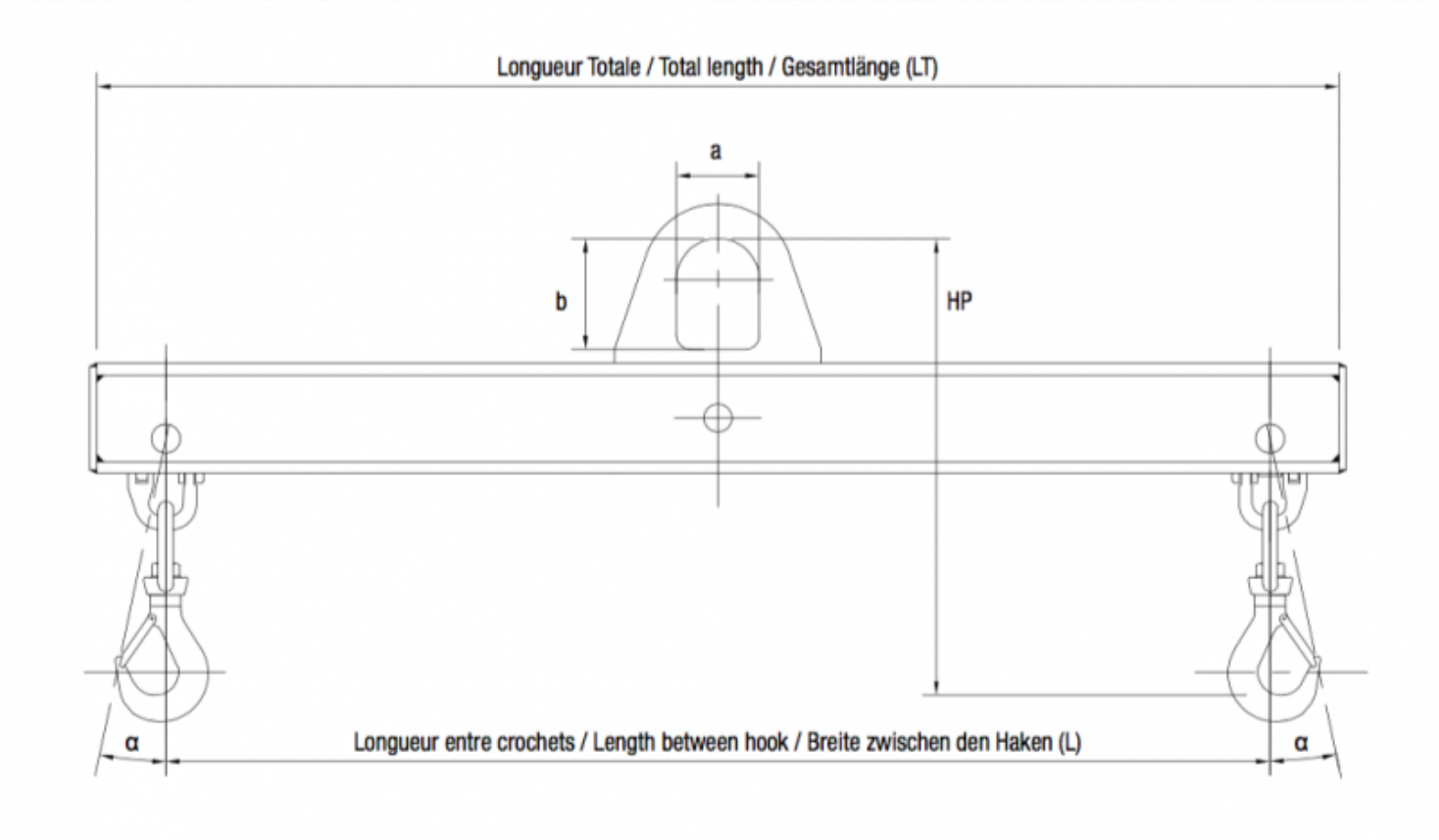
Longueur Totale / Total length / Gesamtlänge (LT)
a
b
HP
α
Longueur entre crochets / Length between hook / Breite zwischen den Haken (L)
α

CMU Max. capacity Tragfähigkeit	Longueur entre crochets (L) Length between hooks (L) Länge zwischen den Haken (L)	Longueur Totale (LT) Total length (LT) Gesamtlänge (LT)	Hauteur perdue (HP) Headroom (HP) Höhenverlust (HP)	a	b	Poids Weight Gewicht
KG	mm	mm	mm	mm	mm	KG
1 000	1 000	1 100	320			32
	2 000	2 100	340			59
	3 000	3 100	360	60	80	96
	4 000	4 100	360			122
	5 000	5 100	380			176
	6 000	6 100	380			208
2 000	1 000	1 100	380			39
	2 000	2 100	400			72
	3 000	3 100	420	80	120	115
	4 000	4 100	440			170
	5 000	5 100	460			240
	6 000	6 100	480			324
3 000	1 000	1 100	480			56
	2 000	2 100	500			94
	3 000	3 100	540	100	180	163
	4 000	4 100	560			234
	5 000	5 100	580			326
	6 000	6 100	600			432
4 000	1 000	1 100	480			62
	2 000	2 100	520			112
	3 000	3 100	560	100	180	190
	4 000	4 100	580			274
	5 000	5 100	600			375
	6 000	6 100	620			495
5 000	1 000	1 100	540			69
	2 000	2 100	580			126
	3 000	3 100	620	100	180	216
	4 000	4 100	640			306
	5 000	5 100	660			420
	6 000	6 100	700			597
6 000	1 000	1 100	540			80
	2 000	2 100	600			151
	3 000	3 100	640	100	180	250
	4 000	4 100	660			355
	5 000	5 100	700			516
	6 000	6 100	700			608
8 000	1 000	1 100	600			93
	2 000	2 100	660			176
	3 000	3 100	700	100	180	288
	4 000	4 100	740			431
	5 000	5 100	740			524
	6 000	6 100	840			616
10 000	1 000	1 100	620			107
	2 000	2 100	680			198
	3 000	3 100	740	100	180	345
	4 000	4 100	740			437
	5 000	5 100	740			530
	6 000	6 100	790			798